SAMBERS

VIDEOCOMMUNICATIONS

REAR - PROJECTOR

SERVICE MANUAL

SAMBERS ITALIA S.R.L.
VIDEOCOMMUNICATIONS

INDICE *INDEX*

ITALIANO

SCHEDA TECNICA	PAG. 1-2
PROCEDURE DI TARATURA E CONTROLLO	PAG. 5-7
DIAGRAMMA RICERCA GUASTI	PAG. 12
DIAGRAMMI A BLOCCHI	PAG. 14
SCHEMI ELETTRICI	PAG. 15-23
DISPOSIZIONE COMPONENTI	PAG. 24-29

ENGLISH

SPECIFICATION	PAG. 3-4
CALIBRATION AND TEST PROCEDURE	PAG. 8-11
FAULT TRACING DIAGRAM	PAG. 13
BLOCK DIAGRAM	PAG.14
CIRCUIT DIAGRAMS	PAG. 15-23
MODULES LAYOUT	PAG. 24-29

SAMBERS ITALIA S.R.L.
VIDEOCOMMUNICATIONS

RE - PRO 52" VIDEOGAMES

CARATTERISTICHE TECNICHE - VERSIONE VIDEOGAMES

Disponibile nelle versioni:	**A) RP 15 - 25KHz** **B) RP 15 - 25 - 31KHz con modulo "line doubler"**
CINESCOPI:	Da 7", ad alta luminosità, raffreddati a liquido con fuoco magnetico a regolazione sia statica che dinamica
LUMINOSITA'OTTICA:	825 LUMEN - 172 ftL
OTTICA:	LENTI A87 ad alta risoluzione LENTI di FRESNEL 52" di diagonale utile Doppio schermo black-matrix ad alta risoluzione Angolo di visione (al 50% di luminosità) - orizzontale ± 150° - verticale ± 60°
FREQUENZA ORIZZONTALE:	Versione A) RP 15/25 : 15 ÷ 24.3 KHz Versione B) RP 15/25/31: 23 ÷ 32 KHz
FREQUENZA VERTICALE:	50 / 60 Hz per RP 15/25 KHz 50/ 120 Hz per 15/25/31 KHz
TEMPO RITRACCIA ORIZZ.:	7,5 uS (per versione RP 15/25) 4,5 uS (per versione RP 15/25/31)
TEMPO RITRACCIA VERT.:	0,4 ms
BANDA PASSANTE VIDEO:	15 MHz
INGRESSI RGB:	1÷4 Vpp via connettore 6 pin Sincronismi separati positivi o negativi, compositi negativi o positivi Sync on green

CONNETTORI D'INGRESSO

RP 15-25

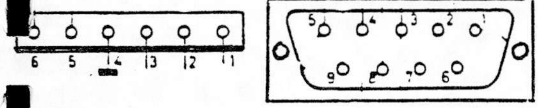

15 - 25 KHz INPUT

1	R IN
2	G IN
3	B IN
4	GND
5	VS
6	HS/CS

1	GND
2,6,7	NC
3	R IN
4	G IN
5	B IN
8	HS/CS
9	VS

RP 15-25-31

15 KHz INPUT — 25/31 INPUT

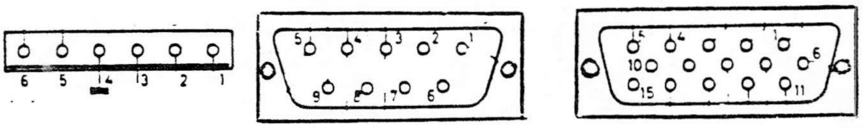

1	R IN
2	G IN
3	B IN
4	GND
5	VS
6	HS/CS

1	GND
2,6,7	NC
3	R IN
4	G IN
5	B IN
8	HS/CS
9	VS

1	R IN
2	G IN
3	B IN
4,5,6,10	GND
13	HS/CS
14	VS

COMANDI:	Tutti i comandi sono inseriti in una unità "REMOTE CONTROL", collegata via cavo fino a 10 m (totazione standard 1,5 m) I comandi comprendono: - Regolazioni analogiche: luminosità - contrasto - colore e tinta; audio (solo con decoder video) - Regolazioni di geometria: ampiezza verticale e orizzontale, shift verticale e orizzontale, trapezio - 26 regolazioni di convergenza - commutazione per inserimento generatore di test interno
GENERATORE DI RETICOLO INTERNO:	Autosincronizzante col segnale esterno e con selezione di 8 colori
CIRCUITO DI PROTEZIONE:	Con spegnimento rapido dei cinescopi ed indicazione a LED dei circuiti da cui proviene il guasto (deflessione orizzontale, deflessione verticale, extra EAT, extra I BEAM)
GENERATORE EAT :	Stabilizzato a 29 KV con AV 0,3%,con corrente di beam totale variabile fino a 2 mA
ALIMENTAZIONE:	110 V - 220 V con selezione interna
CONSUMO:	220 W
INSIEME MECCANICO:	il RE - PRO 52" si compone di due parti ben distinte: a) parte superiore b) parte inferiore La parte superiore consiste in un cubo contenente la lente di Fresnel e un o specchio La parte inferiore consiste nel rack metallico contenente lo chassis e i cinescopi
DIMENSIONI:	parte superiore: 817 x 1090 x 676 mm parte inferiore : 759 x 591 x 656 mm
PESO TOTALE:	circa 80 Kg

SAMBERS ITALIA S.R.L.
VIDEOCOMMUNICATIONS

52” VIDEOGAMES RE - PRO

TECHNICAL CHARACTERISTICS FOR VIDEOGAMES APPLIANCES

Available in two models:	**A) RP 15 - 25KHz** **B) RP 15 - 25 - 31khz with “Line Doubler” module**
C.R.T.:	7”, high brightness, liquid - cooled with magnetic focus adjusted both statically and dinamically
OPTICAL BRIGHTNESS:	825 LUMEN - 172 ftL
OPTICS:	High resolution A87 LENS 52” FRESNEL LENS at useful diagonal High resolution black-matrix double screen Viewing angle (50% of brightness) - horizontal ± 150° - vertical ± 60°
HORIZONTAL FREQUENCY:	Model A) RP 15 /25: 15÷24.3 KHz Model B) RP 15/25/31: 23÷32 KHz
VERTICAL FREQUENCY:	50 / 60 Hz for RP 15/25 50/120 Hz for RP 15/25/31
HORIZ. RETRACE TIME:	7,4 uS (model RP 15/25) 4,5 uS (model RP 15/25/31)
VERT. RETRACE TIME:	0,4 ms
VIDEO BANDWIDTH:	15 MHz
RGB INPUTS:	1÷4 Vpp via 6 pin connector Positive or negative separated synchronisms, negative or positive composite synchronisms Sync on green

INPUT CONNECTIONS:

RP 15-25

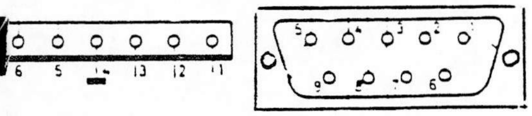

15 - 25 KHz INPUT

1	R IN
2	G IN
3	B IN
4	GND
5	VS
6	HS/CS

1	GND
2,6,7	NC
3	R IN
4	G IN
5	B IN
8	HS/CS
9	VS

RP 15-25-31

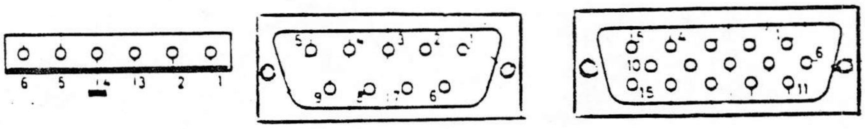

1	R IN
2	G IN
3	B IN
4	GND
5	VS
6	HS/CS

1	GND
2,6,7	NC
3	R IN
4	G IN
5	B IN
8	HS/CS
9	VS

1	R IN
2	G IN
3	B IN
4,5,6,10	GND
13	HS/CS
14	VS

CONTROLS	All the controls are included in a "REMOTE CONTROL" unit, connected up to 10 mt. by cable (standard equipment: 1,5 mt.) The controls consist of: - Analogic adjustments: brightness - contrast - colour and tint; audio (only with video decoder) - Geometry adjustments: vertical and horizontal width, vertical and horizontal shift, trapezium - 26 convergence adjustments - Switching for the insertion of an on board test generator
INNER CROSS-HATCH GENERATOR:	Autosynchronizing through the outer signal and selecting 8 colours
PROTECTION CIRCUIT:	C.R.T.s can be switched off quickly while a LED display indicates the circuits where the failure comes from (horizontal deflection, vertical deflection, extra EHT, extra I BEAM)
EHT GENERATOR:	Stabilized at 29 KV with 0,3% AV, with total beam current changeable up to 2 mA
SUPPLY:	110 V - 220 V with an internal selection
POWER CONSUMPTION:	220 W
MECHANICAL ASSEMBLY:	our 52" RE - PRO consists of two well market off assemblies: a) upper assembly b) lower assembly The upper assembly consists of a box containing the Fresnel lens and a mirror The lower assembly includes the metal rack that contains the chassis and the C.R.T.s
DIMENSIONS:	upper assembly: 817 x 1090 x 676 mm lower assembly: 759 x 591 x 656 mm
TOTAL WEIGHT:	about 80 Kgs

PROCEDURE DI TARATURA E CONTROLLO DEL RETROPROIETTORE 52"

COLLEGAMENTO STRUMENTI	OPERAZIONI E CONTROLLI
1) ALIMENTATORE	
Potenziometro del contrasto al minimo	Regolare sulla piastra alimentatore P1 per + 130V su TP1 Regolare P2 per + 80V (versione 15KHz) o + 130V (versione 24 KHz) su TP2
2) REGOLAZIONE DELLA TENSIONE DI CUT-OFF	
Commutatore di TEST in posizione ON Contrasto e luminosità al minimo Oscilloscopio sul catodo verde	Regolare il potenziometro della G2 sul trasformatore EAT per 130V del punto di misura nell'intervallo di quadro
3) REGOLAZIONE DELLA TENSIONE AI CATODI	
Commutatore di TEST in posizione OFF Inserire un generatore di reticolo esterno con Vi = 1Vpp Ruotare P305 in senso antiorario Ruotare P306 in senso orario	Con il contrasto al massimo, regolare P301 per 90 Vpp sul catodo blu Regolare P302 per 90 Vpp sul catodo verde Regolare P304 per 80 Vpp sul catodo rosso Regolare P305 (PEAK LIMITER) fino a che la tensione sul catodo inizia a scendere
Inserire un segnale a pagina bianca	Regolare P306 (I BEAM LIMITER) per 5,2V (I BEAM = 2 mA) su TP2 sulla piastra base
4) REGOLAZIONE DELLA VEAT	
Contrasto e luminosità al minimo	Regolare P201 sulla piastra generatore EAT per VEAT = 29 KV oppure per 7,26V su TP1 sulla piastra base Portare la VEAT a 32 KV Regolare P202 fino a far scattare l'intervento della protezione Riportare la VEAT al suo valore nominale

5) REGOLAZIONE DEL FUOCO

Mettere P501 - P502 - P503 sul modulo di convergenza a metà corsa.
Inserire il generatore di reticolo interno a colore verde e regolare il controllo del contrasto al massimo.
Regolare per la miglior definizione spostando la parte superiore della lente con la vite a farfalla. Vedi fig. 1

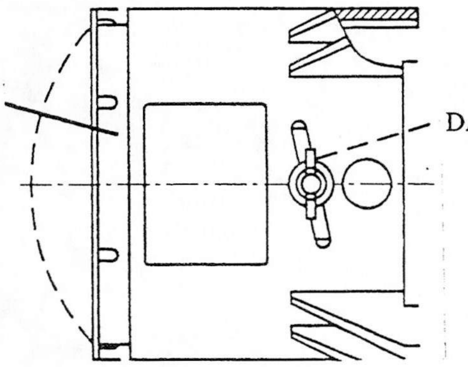

Spostare la bobina magnetica del fuoco lungo il collo del cinescopio per la migliore focalizzazione sul centro dello schermo.
Una ulteriore ottimizzazione ai bordi viene effettuata ruotando gli anelli di allineamento magnetico.
Vedi fig. 2.
Regolare P502 per la miglior focalizzazione su tutto lo schermo
Ripetere le stesse regolazioni per gli altri due cinescopi.

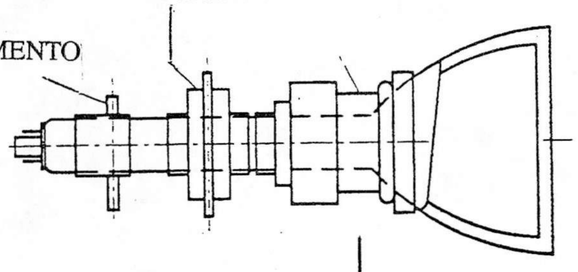

6) REGOLAZIONE DELLA CONVERGENZA

IMPORTANTE: per eseguire le regolazioni della convergenza, il segnale video da utilizzare deve essere collegato al retroproiettore per permettere al generatore di reticolo interno di sincronizzarsi esattamente sulla frequenza del segnale esterno.

6-A) REGOLAZIONE DELLA CONVERGENZA CON GENERATORE DI CROCE (consigliato per cambio delle schede video o piccoli aggiustamenti)

1.COMMUTATORE DI TEST IN POS. "OFF" (Vedere pag. 11)
Centrare correttamente l'immagine sullo schermo, regolando i trimmer 25 - 26 - 27 - 28
2. COMMUTATORE DI TEST IN POS. "ON"
Con i commutatori A e B di "TEST COLOUR SWITCH" posti sul pannello posteriore, inserire il colore giallo (verde + rosso).
Regolare i trimmer di spostamento orizzontale e verticale rossi 8 e 9 per la migliore sovrapposizione della croce centrale rossa su quella verde.
In caso di non perfetta coincidenza delle due linee verticali laterali, regolare nell'ordine i trimmer di linearità ed ampiezza rosso 6 e 7 e il trimmer di spostamento orizzontale 8.
Ripetere le stesse operazioni inserendo con i commutatori A e B il colore ciano (verde + blu)

6-B) REGOLAZIONE DELLA CONVERGENZA CON GENERATORE DI RETICOLO (consigliato per una completa regolazione)

1. COMMUTATORE DI TEST IN POSIZIONE "OFF"
Centrare correttamente l'immagine sullo schermo, regolando i trimmer 25 - 26 - 27 - 28
2. COMMUTATORE DI TEST IN POSIZIONE "ON"
Con i commutatori A e B di "TEST COLOUR SWITCH", posti sul pannello posteriore, inserire il colore verde
Regolare i trimmer 1 - 2 - 4 per la migliore centratura delle linee centrali orizzontali e verticali, il trimmer 29 per eliminare un eventuale "effetto trapezio" delle linee laterali e il trimmer 3 per eliminare un eventuale "effetto Nord-Sud".
Dopo aver eseguito queste regolazioni, i trimmer 1 - 2 - 3 - 29 non devono più essere toccati.
3. Con i commutatori A e B inserire il colore giallo (rosso + verde)
- Far coincidere perfettamente la linea orizzontale centrale rossa con quella verde regolando i trimmer 9 - 15 - 12
- Far coincidere perfettamente la linea verticale centrale rossa con quella verde regolando i trimmer 8 - 13 - 14.

Dopo queste operazioni i trimmer 12 - 13 - 14 - 15 non devono essere più toccati
- Regolare i trimmer 20 - 19 per il miglior parallelismo delle linee verticali laterali di destra e il trimmer 24 per il miglior parallelismo di quelle di sinistra rispetto alle corrispondenti verdi
- Regolare i trimmer 8 - 6 - 7 - 5 per la migliore sovrapposizione di tutte le linee verticali.

In particolare i trimmer 6 - 5 devono essere regolati in modo da ottenere uno spostamento laterale uguale per tutte le linee verticali rosse su quelle verdi.

- Regolare i trimmer 11 - 16 per il miglior parallelismo delle linee orizzontali rosse sulla parte bassa dello schermo.
  Regolare il trimmer 17 per il miglior parallelismo delle linee orizzontali rosse sulla parte alta dello schermo.
- Regolare i trimmer 10 - 9 - 18 per la migliore sovrapposizione di tutte le linee orizzontali

4. Con i commutatori A e B inserire il colore ciano (verde + blu).
   Ripetere le stesse operazioni eseguite al punto 3)
5. Con i commutatori A e B inserire il colore bianco e controllare il risultato finale, se necessario eseguire qualche lieve ritocco.

RP 52" CALIBRATION AND TEST PROCEDURE

TEST INSTRUMENTS CONNECTION	OPERATIONS AND TEST
1) POWER SUPPLY UNIT	
Contrast potentiometer to the minimum	Adjust P1 for + 130V to TP1 on power supply unit Adjust P2 for + 80V (15KHz version) or + 130V (24KHz version) to TP2
2) CUT - OFF VOLTAGE ADJUSTMENT	
TEST switch in ON position Contrast and brightness control to the minimum Oscilloscope on the green catode	Adjust the G2 potentiometer on the EHT transformer for 130V on the black level measuring pulses in the frame interval
3) CATODE VOLTAGE ADJUSTMENT	
TEST switch in OFF position Inject an external grid generator with Vi = 1 Vpp Turn P305 c.c.w. Turn P306 c.w.	With the contrast at max, adjust P301 for 90 Vpp on the blue catode Adjust P302 for 90 Vpp on the green catode Adjust P304 for 80 Vpp on the red catode Adjust P305 (PEAK LIMITER) till the catode voltage begins to decrease
Inject a white page signal	Adjust P306 (I BEAM LIMITER) for 5,2 V (corresp to I BEAM = 2 mA) to TP2 on the mother board
4) VEHT ADJUSTMENT	
Brightness and contrast controls at min.	Adjust P201 on the VEHT generator board for VEHT = 29KV or for 7,26V to TP1 on the mother board Increase the VEHT to 32KV Adjust P202 until the projection is triggered Switch off the retroprojector and return P201 to its original position

5) FOCUS ADJUSTMENT

Set the focus controls P501 - P502 - P503 on the power convergence module to their mechanical mid-position, feed the internal grid pattern and adjust for the maximum contrast.
Adjust for the maximum definition by turning the top of the lens with the wing nut
See fig. 1

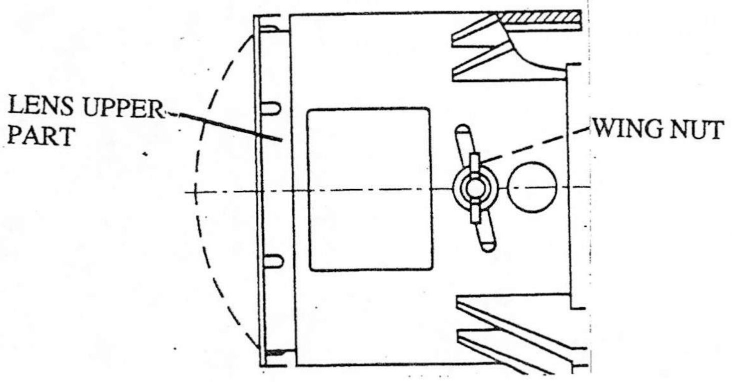

By axial shifting of the focusing magnet on the neck of the picture tube, adjust for an optimum focus in the centre of the picture. Alignment of the edge definition is made with the rings of the alignment magnet.
See fig. 2
The focus control P502 is provided to optimize the definition in the middle and at the edges of the picture.
Adjust the other 2 tubes successively.

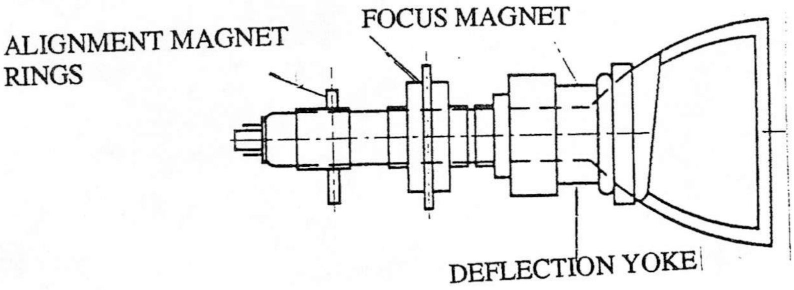

6) CONVERGENCE ADJUSTMENT

IMPORTANT: for carrying out the convergence adjustment, an incoming video signal has to be connected to the rear-projector in order to allow the right synchronization of the internal grid generator on the external signal frequency.

6-A) CONVERGENCE ADJUSTMENT WITH CROSS GENERATOR (suggested for video board changing or little adjustments)

1. TEST SWITCH IN "OFF" POSITION (See page 11)
Adjust 25 - 26 - 27 - 28 trimmers for the best image centering on the screen.
2. TEST SWITCH IN "ON" POSITION
Using A and B "TEST COLOUR SWITCH" switches placed on the rear panel, you get the yellow colour (green + red)
Adjust the horizontal and vertical shift 8 and 9 red trimmers to get the best overlapping of the central red cross on the green one.
If the two vertical lateral lines do not overlap exactly, adjust in sequence the linearity and width red 6 and 7 trimmers and the horizontal shift 8 trimmer.
Carry out the same operations and you get the cyan colour (green + blue) using the A and B switches.

6-B) CONVERGENCE ADJUSTMENT WITH GRID GENERATOR (suggested for a complete adjustment)

1. TEST SWITCH IN "OFF" POSITION. Adjust 25 - 26 - 27 - 28 trimmers for the best image centering on the screen
2. TEST SWITCH IN "ON" POSITION.
Using A e B "TEST COLOUR SWITCHES", you get the green colour.
Adjust the 1 - 2 - 4 trimmers for the best alignment of the horizontal and vertical center lines.
Adjust the 29 trimmer to avoid a "trapezium effect" of lateral vertical lines and 3 trimmer to avoid a "North - South effect" of top and bottom horizontal lines.
After these adjustments, the 1 -2 - 3 - 29 trimmers have not to be touched again
3. Using A and B switches you get the yellow colour (red + green)
- Adjust the 9 - 15 - 12 trimmers to get the best overlapping of the central horizontal line on the green one
- Adjust the 8 - 13 -1 4 trimmers to get the best overlapping of the central vertical line on the green one
After these adjustments, the 12 - 13 - 14 - 15 trimmers have not to be touched again
- Adjust the 19 - 20 trimmers to get the best parallelism between the vertical lines on the right side and the green ones
- Adjust the 8 - 6 - 7 - 5 trimmers to get the best overlapping of all vertical lines with the green ones
Note: the 5 - 6 trimmers have to be adjusted in order to get a lateral shift equal for all vertical red lines on the green ones
- Adjust the 11 - 16 trimmers to get the best parallelism of the horizontal red lines on the bottom of the screen
- Adjust the 17 trimmer to get the best parallelism of the horizontal red lines on the top of the screen
- Adjust the 10 - 9 - 18 trimmers to get the best overlapping of all horizontal lines
4. Using A and B switches you get the cyan colour (green + blue). Repeat the same adjustments as described in the 3rd paragraph
5. Using A and B switches you get the white colour, then you can verify the final result.
If necessary, carry out a little revision

REGOLAZIONE DEL VERDE
(GREEN ADJUSTMENT)

REGOLAZIONE DEL ROSSO
(RED ADJUSTMENT)

REGOLAZIONE DEL BLU
(BLUE ADJUSTMENT)

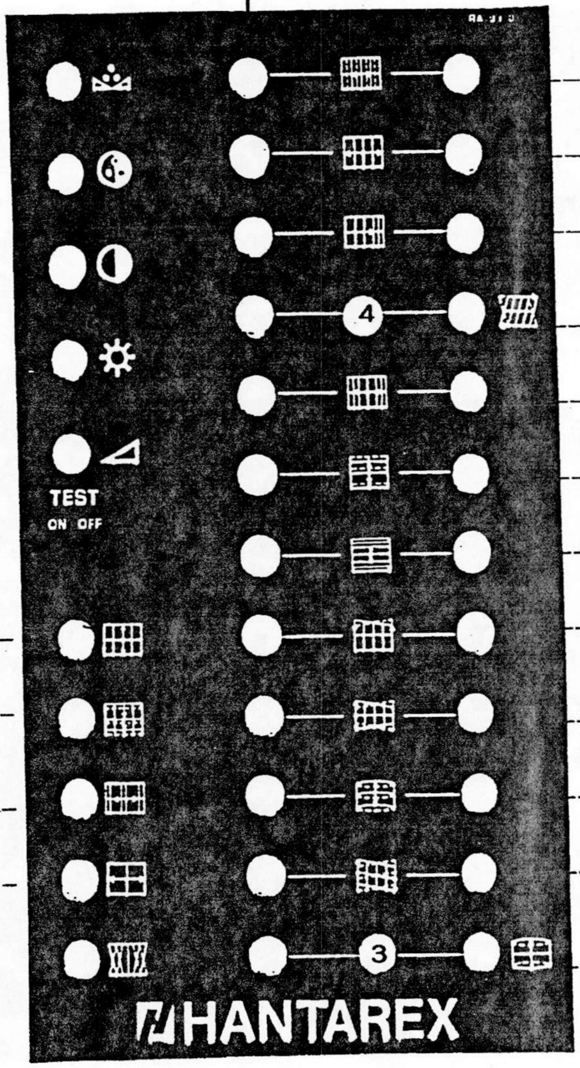

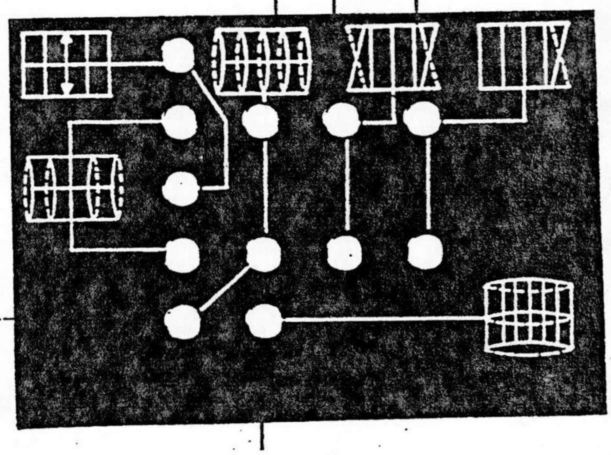

DIAGRAMMA DI RICERCA GUASTI

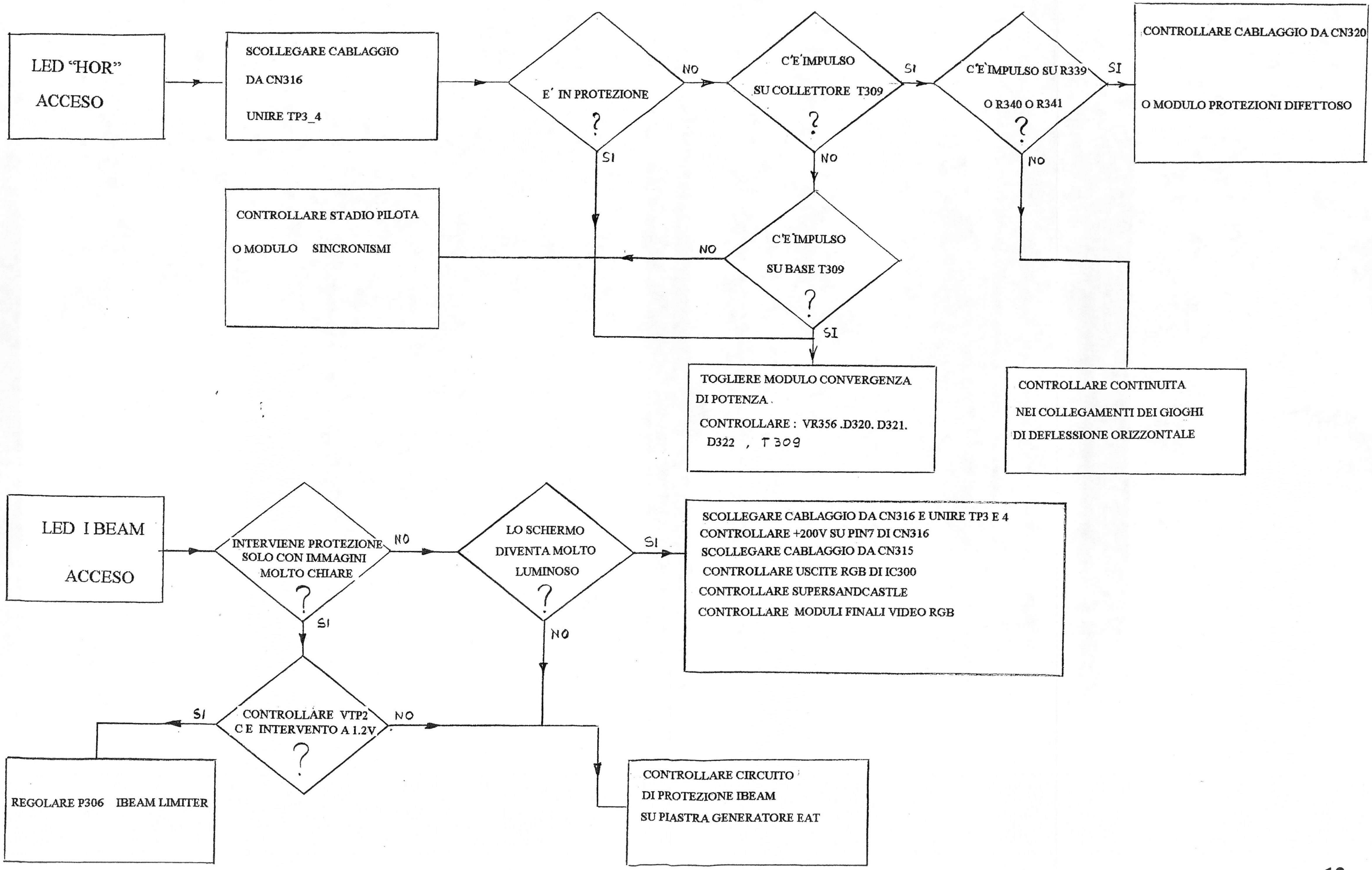

FAULT TRACING DIAGRAM

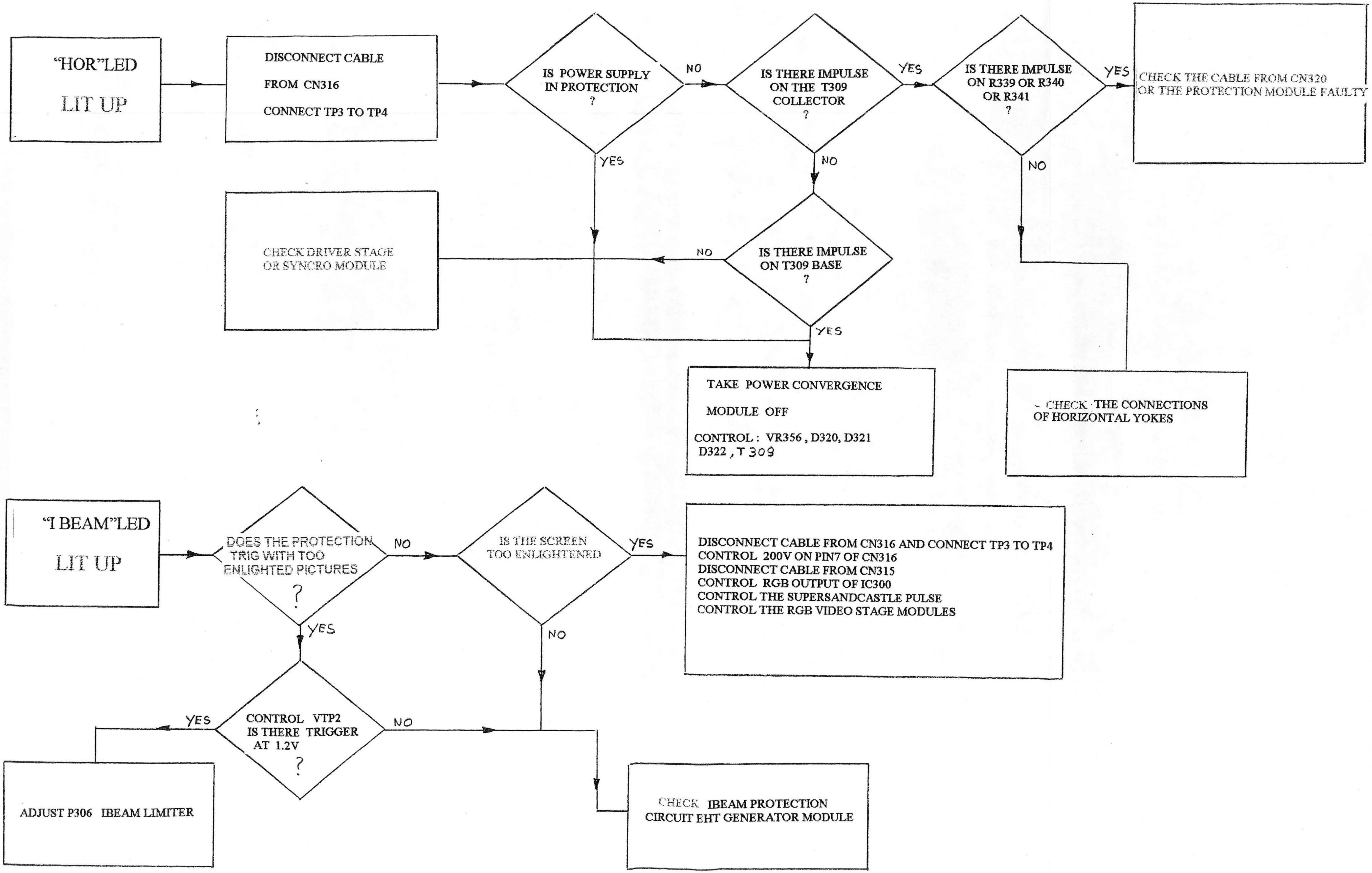

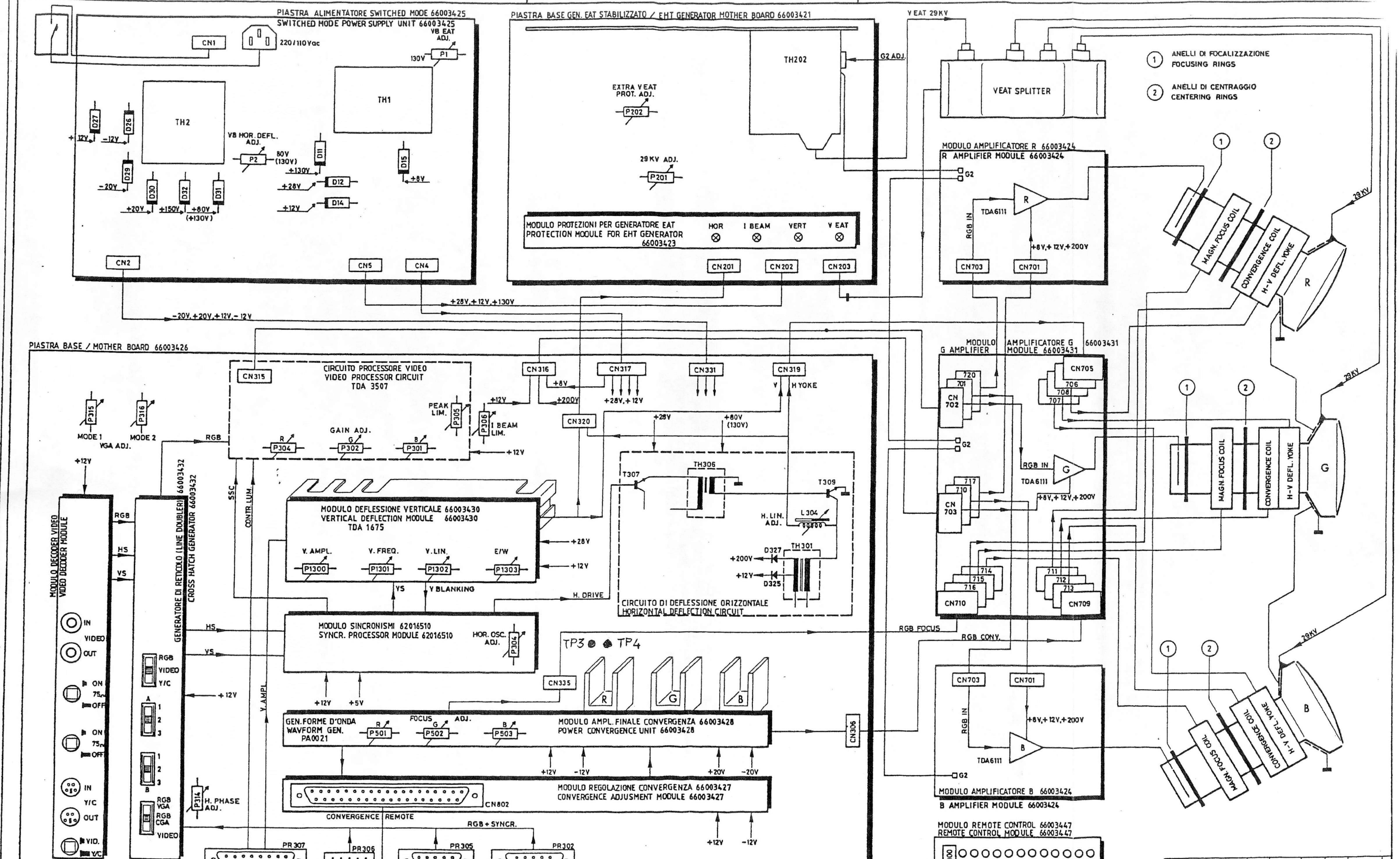

SAMBERS ITALIA S.R.L. | 14

VIDEOCOMMUNICATIONS

TITOLO: SCHEMA A BLOCCHI RETROPROIETTORE

TITLE: BLOCK DIAGRAM RETROPROJECTOR

COD.: | DATA EMISSIONE:
APPROVATO DA: | DATA DI MODIFICA:

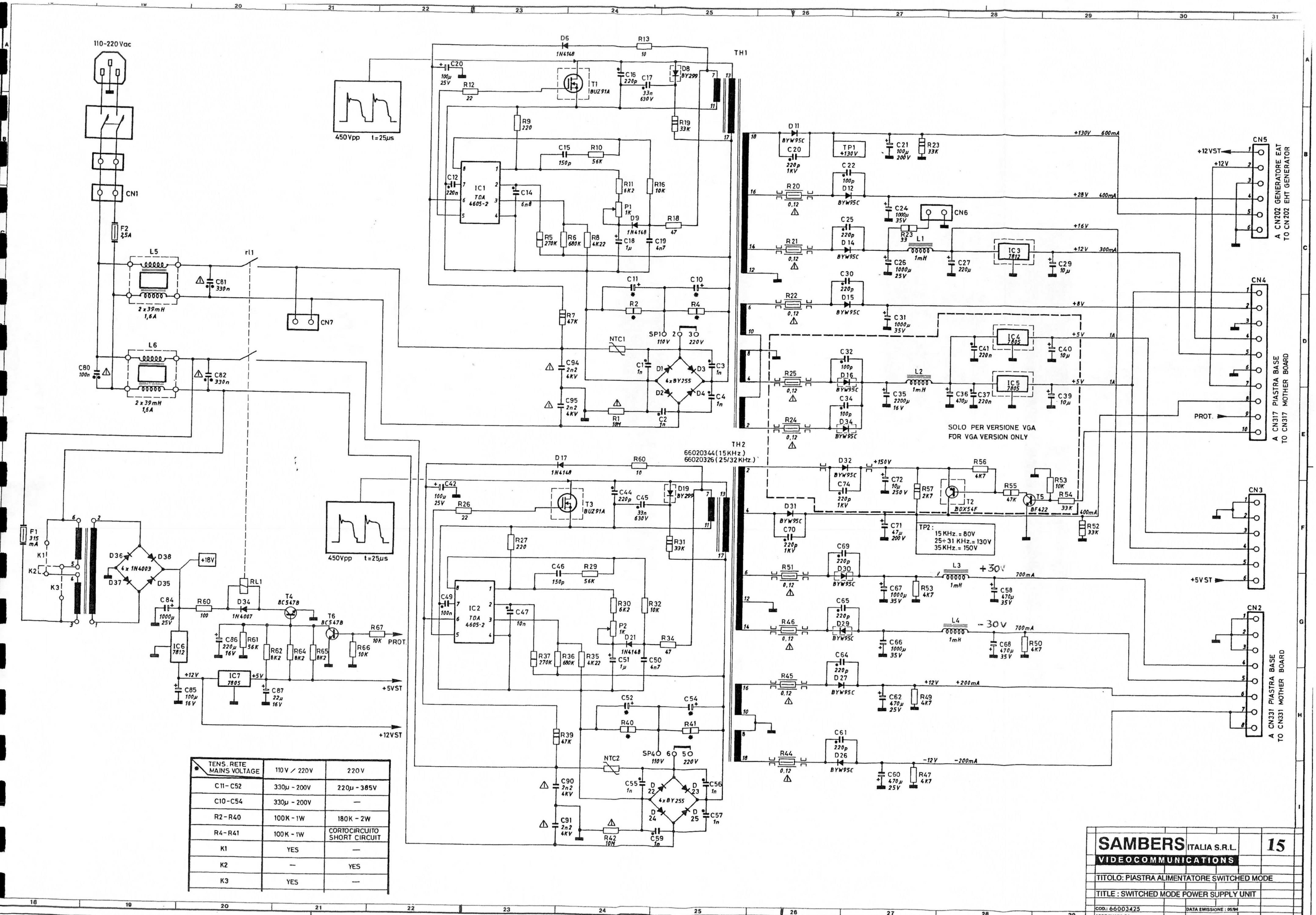

TENS. RETE / MAINS VOLTAGE	110V / 220V	220V
C11-C52	330µ - 200V	220µ - 385V
C10-C54	330µ - 200V	—
R2-R40	100K - 1W	180K - 2W
R4-R41	100K - 1W	CORTOCIRCUITO SHORT CIRCUIT
K1	YES	—
K2	—	YES
K3	YES	—

SAMBERS ITALIA S.R.L. 15

VIDEOCOMMUNICATIONS

TITOLO: PIASTRA ALIMENTATORE SWITCHED MODE

TITLE : SWITCHED MODE POWER SUPPLY UNIT

COD.: 66003425 DATA EMISSIONE: 05/94

APPROVATO DA: DATA DI MODIFICA:

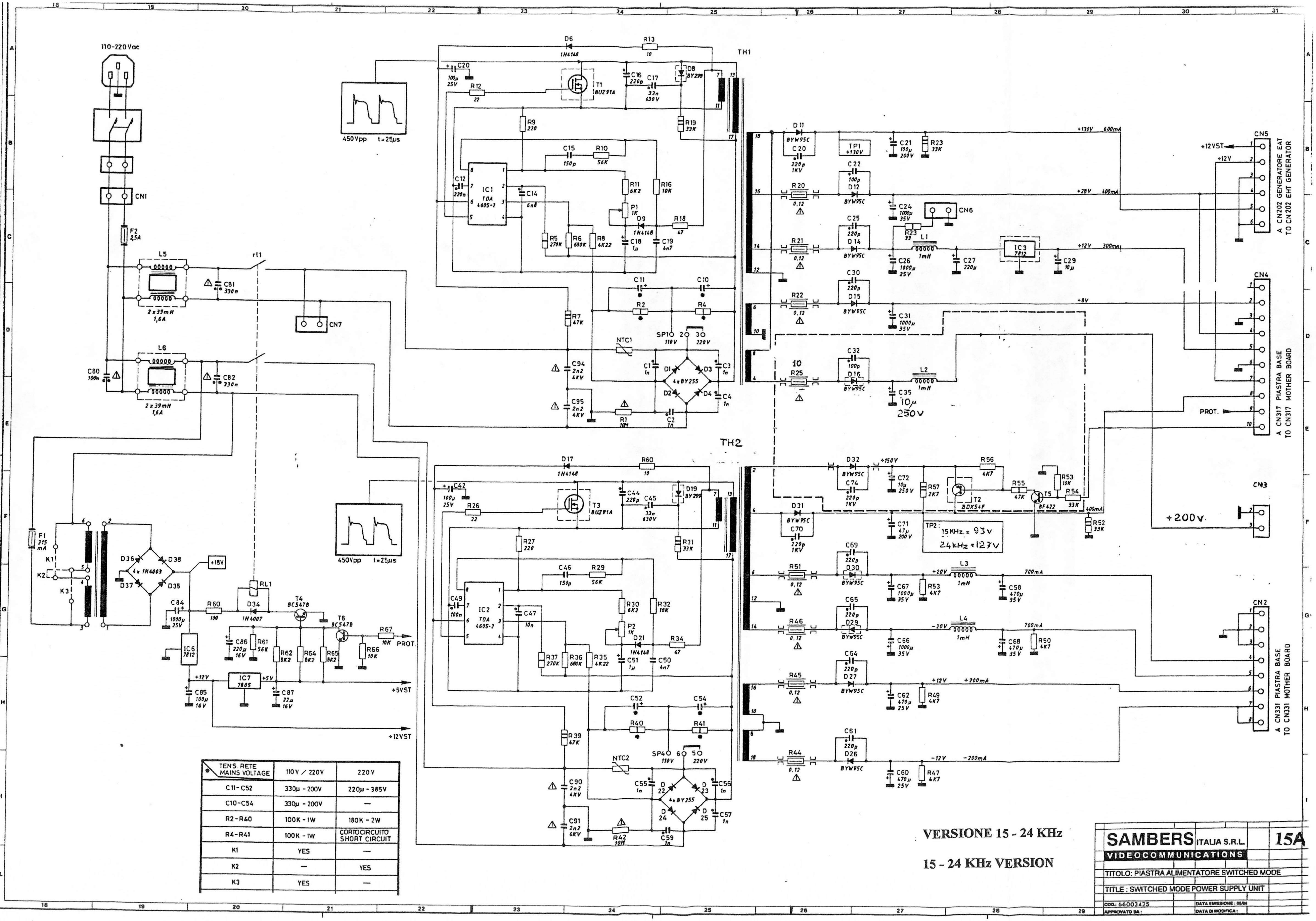

TENS. RETE MAINS VOLTAGE	110V / 220V	220V
C11-C52	330µ - 200V	220µ - 385V
C10-C54	330µ - 200V	—
R2-R40	100K - 1W	180K - 2W
R4-R41	100K - 1W	CORTOCIRCUITO SHORT CIRCUIT
K1	YES	—
K2	—	YES
K3	YES	—

VERSIONE 15 - 24 KHz

15 - 24 KHz VERSION

SAMBERS ITALIA S.R.L. 15A

VIDEOCOMMUNICATIONS

TITOLO: PIASTRA ALIMENTATORE SWITCHED MODE

TITLE : SWITCHED MODE POWER SUPPLY UNIT

COD.: 66003425

DATA EMISSIONE : [illegible]

APPROVATO DA :

DATA DI MODIFICA :

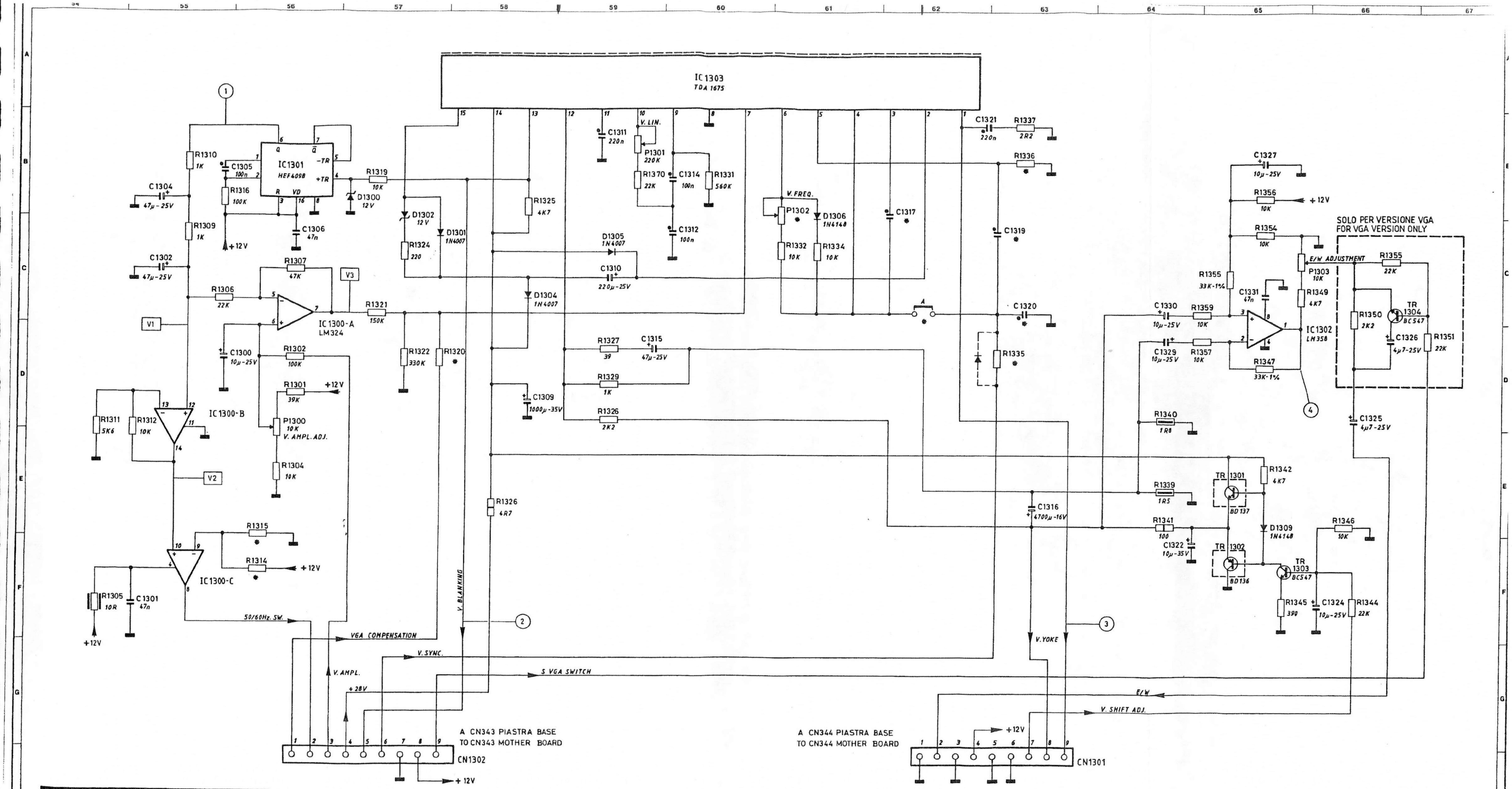

* FREQ.	15÷25KHz.	31÷38KHz.
R1336	3K3	—
R1335	5K6	1N4148
R1315	10K	10K
R1314	6K8	6K8
C1320	47n	8K2
C1319	470n	—
C1317	150n	470n
PONTICELLO A JUMPER A	NO	YES
P1302	22K	CORTOCIRCUITO SHORT CIRCUIT
R1320	NO	22K

FREQUENZA FREQUENCY	V1	V2	V3
50Hz.	2V	5,6V	6V
60Hz.	2,4V	6,7V	5,15V
70Hz.	2,8V	7,8V	4,3V
86Hz.	3,4V	9,5V	3V

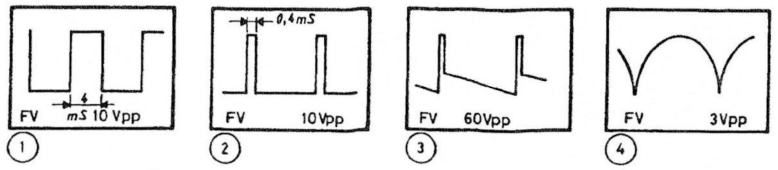

SAMBERS ITALIA S.R.L.
VIDEOCOMMUNICATIONS

16

TITOLO: MODULO DEFLESSIONE VERTICALE
TITLE: VERTICAL DEFLECTION MODULE

COD.: 66003430
APPROVATO DA:
DATA EMISSIONE: 05/94
DATA DI MODIFICA:

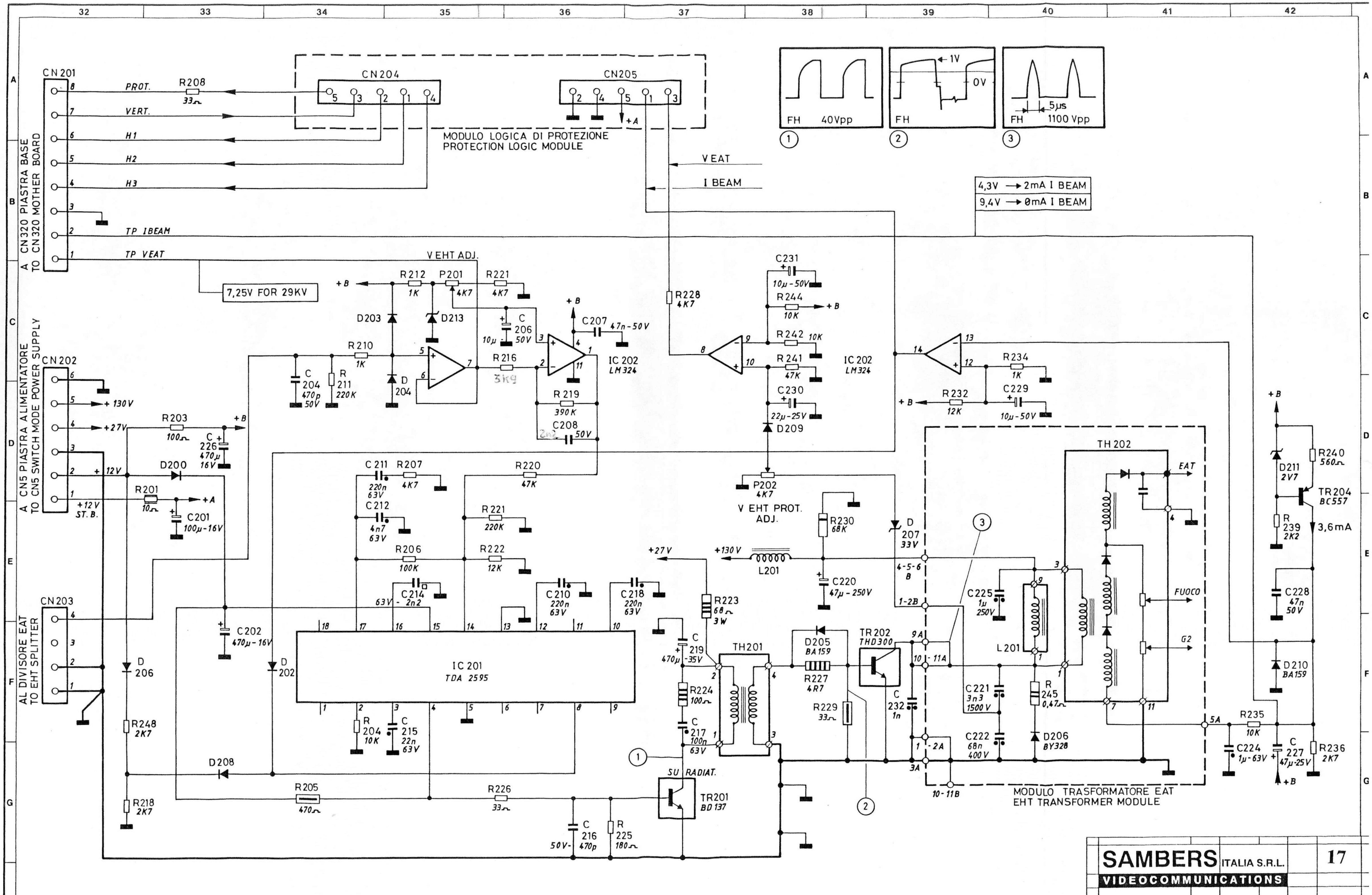

NB.- Se non diversamente indicato i diodi sono 1N4148
If not differently indicated diodes are 1N4148

SAMBERS ITALIA S.R.L. VIDEOCOMMUNICATIONS		17
TITOLO: PIASTRA BASE GEN. EAT STABILIZZATO		
TITLE : EHT GENERATOR MOTHER BOARD		
COD.: 66003421	DATA EMISSIONE : 05/94	
APPROVATO DA :	DATA DI MODIFICA :	

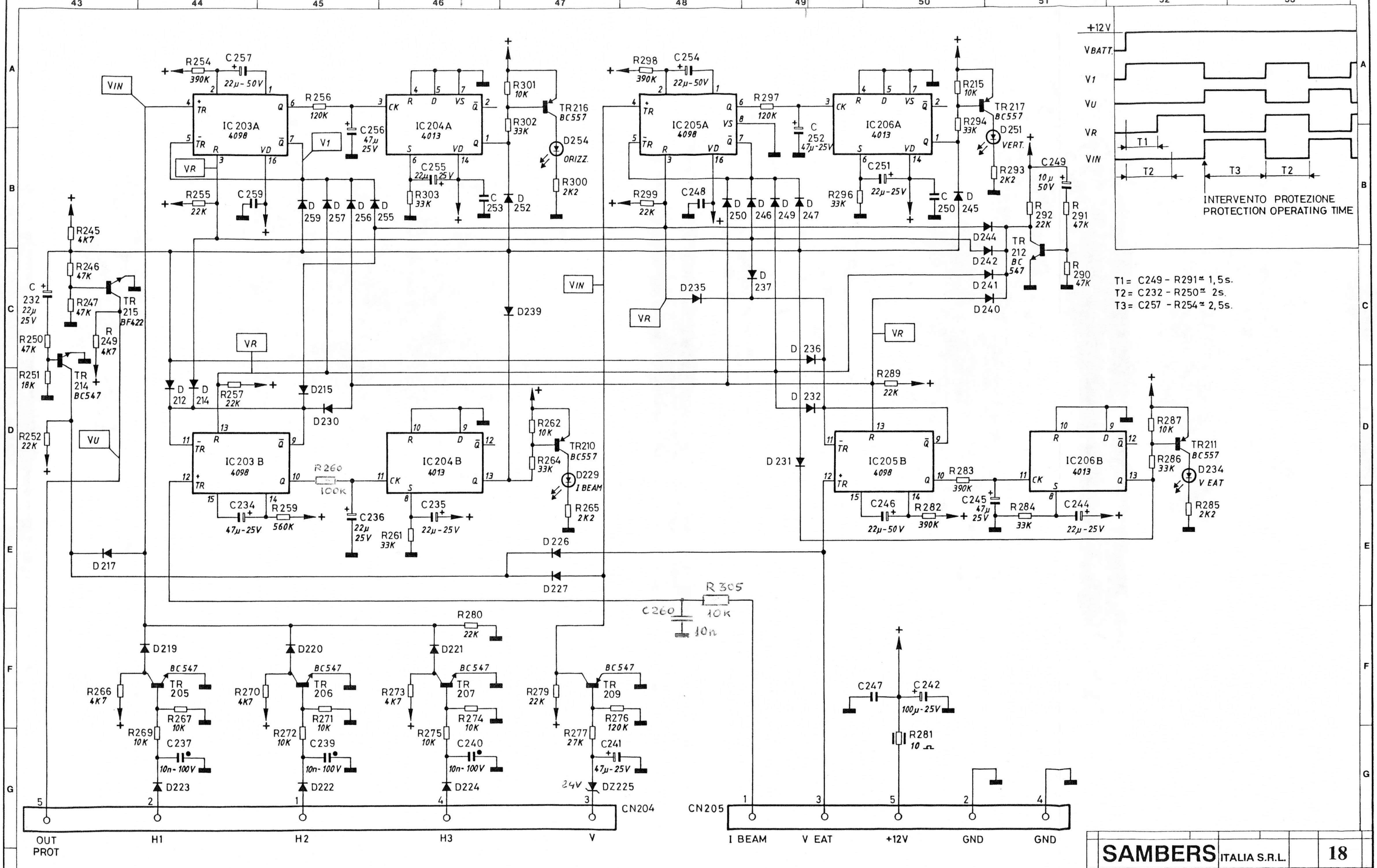

NB.-Se non diversamente indicato tutti i diodi sono 1N4148
" " " " condensatori ceramici sono da 47nF - 50V

If not differently indicated all diodes are 1N4148
" " " ceramic capacitors are 47nF-50V

SAMBERS ITALIA S.R.L.

VIDEOCOMMUNICATIONS

18

TITOLO : MODULO PROTEZIONI PER GENERATORE EAT

TITLE : PROTECTION MODULE FOR EHT GENERATOR

COD.: 66003423

DATA EMISSIONE : 05/94

APPROVATO DA :

DATA DI MODIFICA :

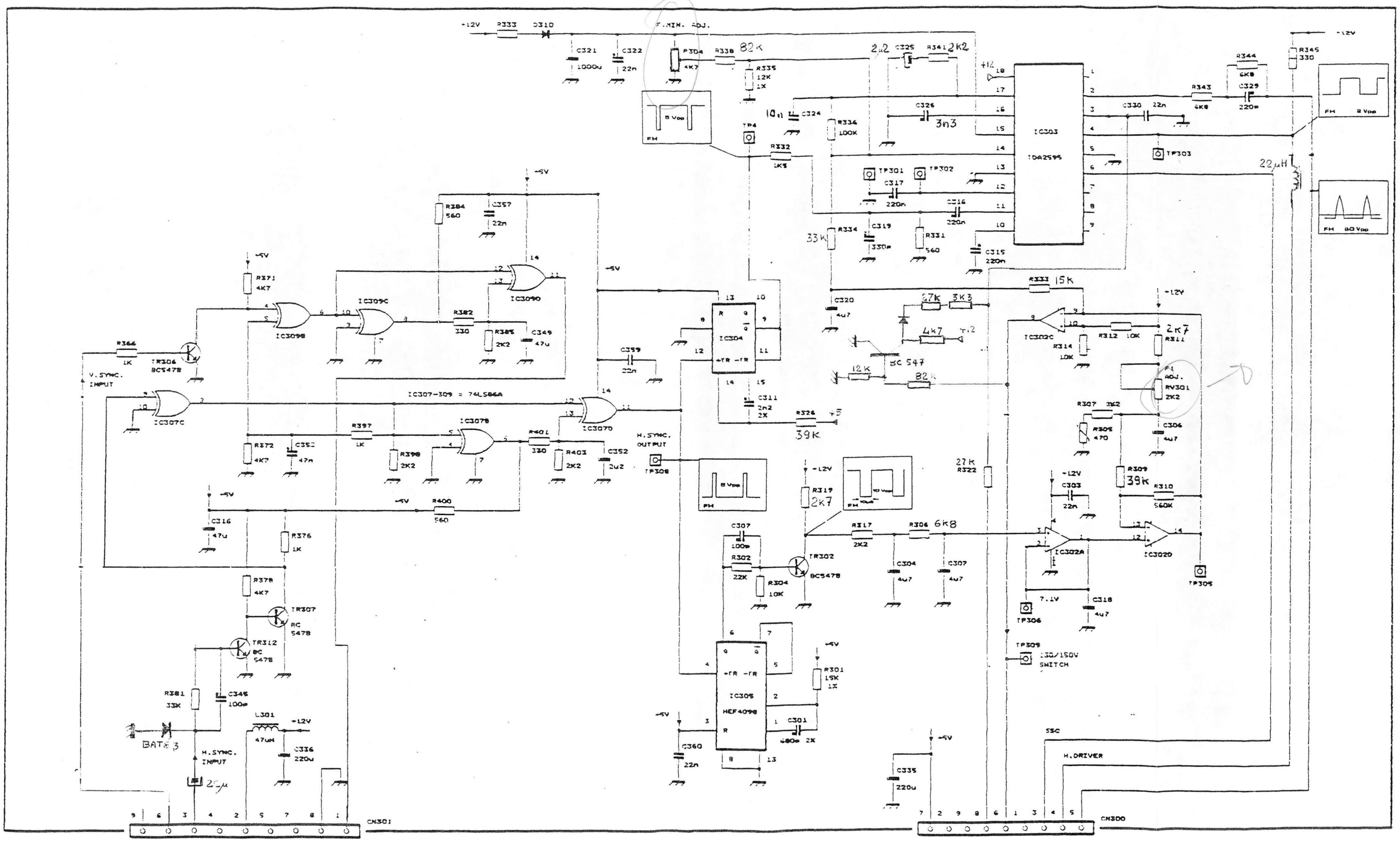

VERSIONE 15-25 KHz
15-25 KHz VERSION
MODULO PROCESS. SINC.
SYNC. PROCESSOR MODULE

29-6-93

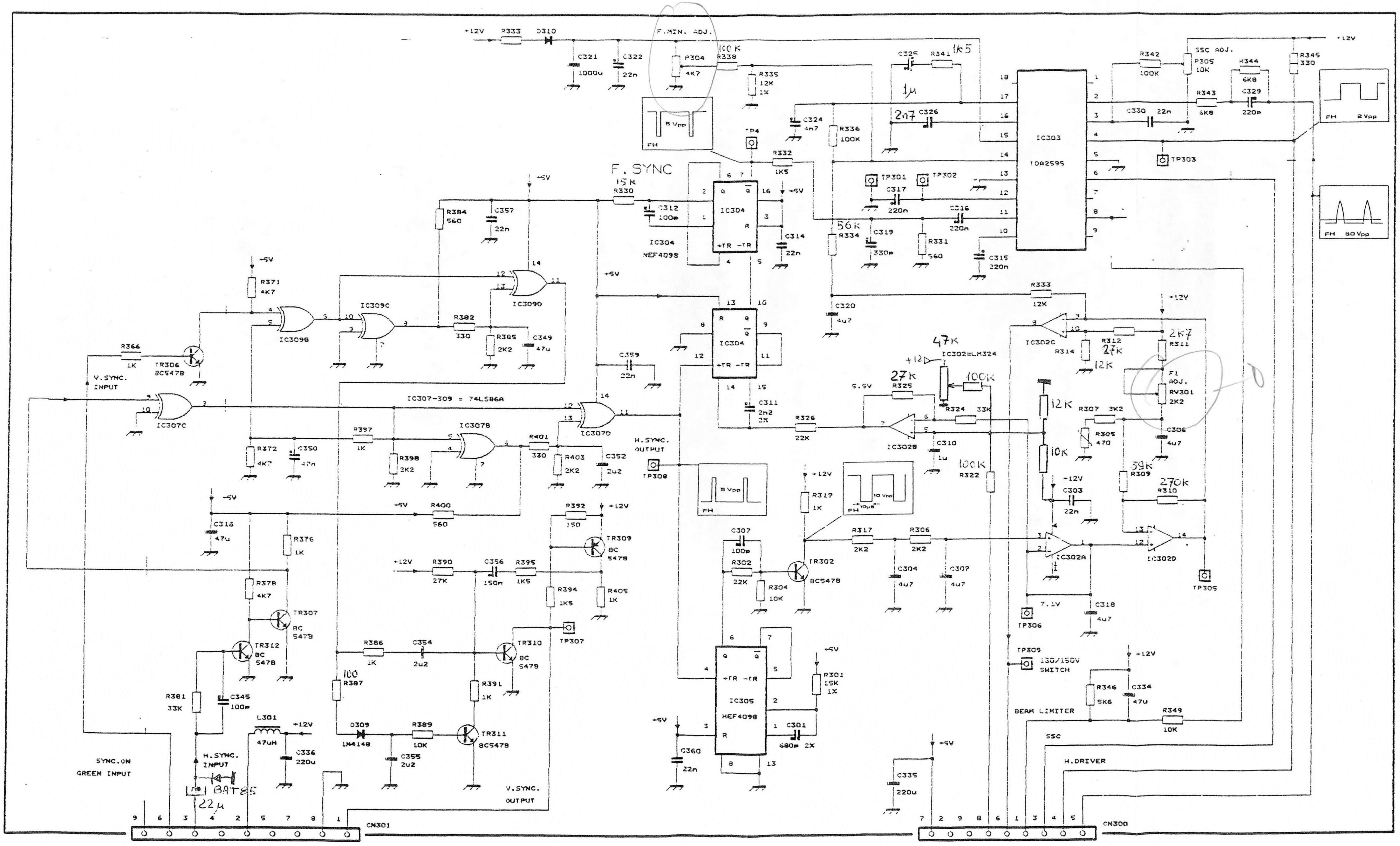

VERSIONE 15-25-31 KHz

15-25-31 KHz VERSION 19B

MODULO PROCESS. SINC.

SYNC. PROCESSOR MODULE

29-6-03

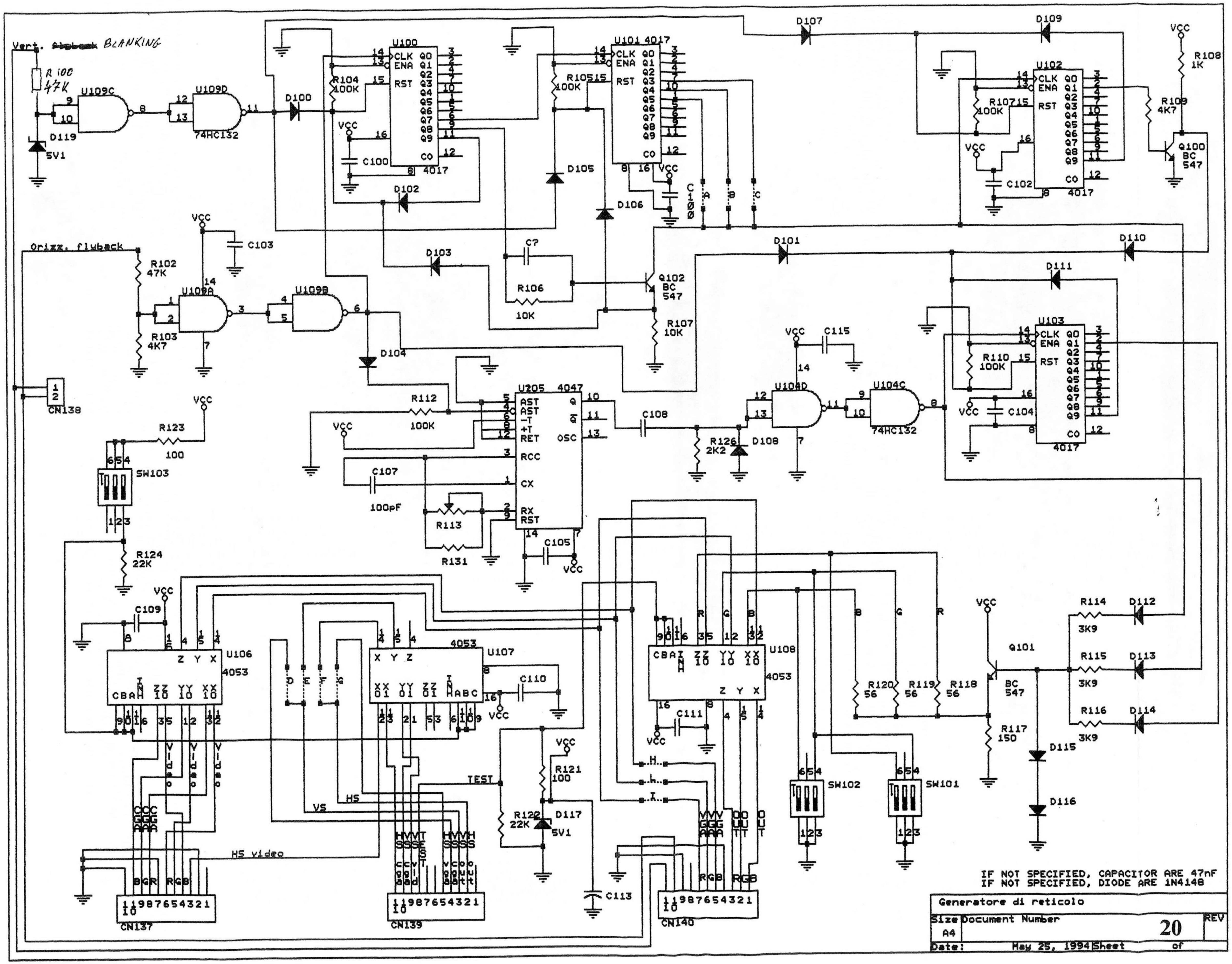

IF NOT SPECIFIED, CAPACITOR ARE 47nF
IF NOT SPECIFIED, DIODE ARE 1N4148

Generatore di reticolo			
Size A4	Document Number	20	REV
Date:	May 25, 1994	Sheet	of

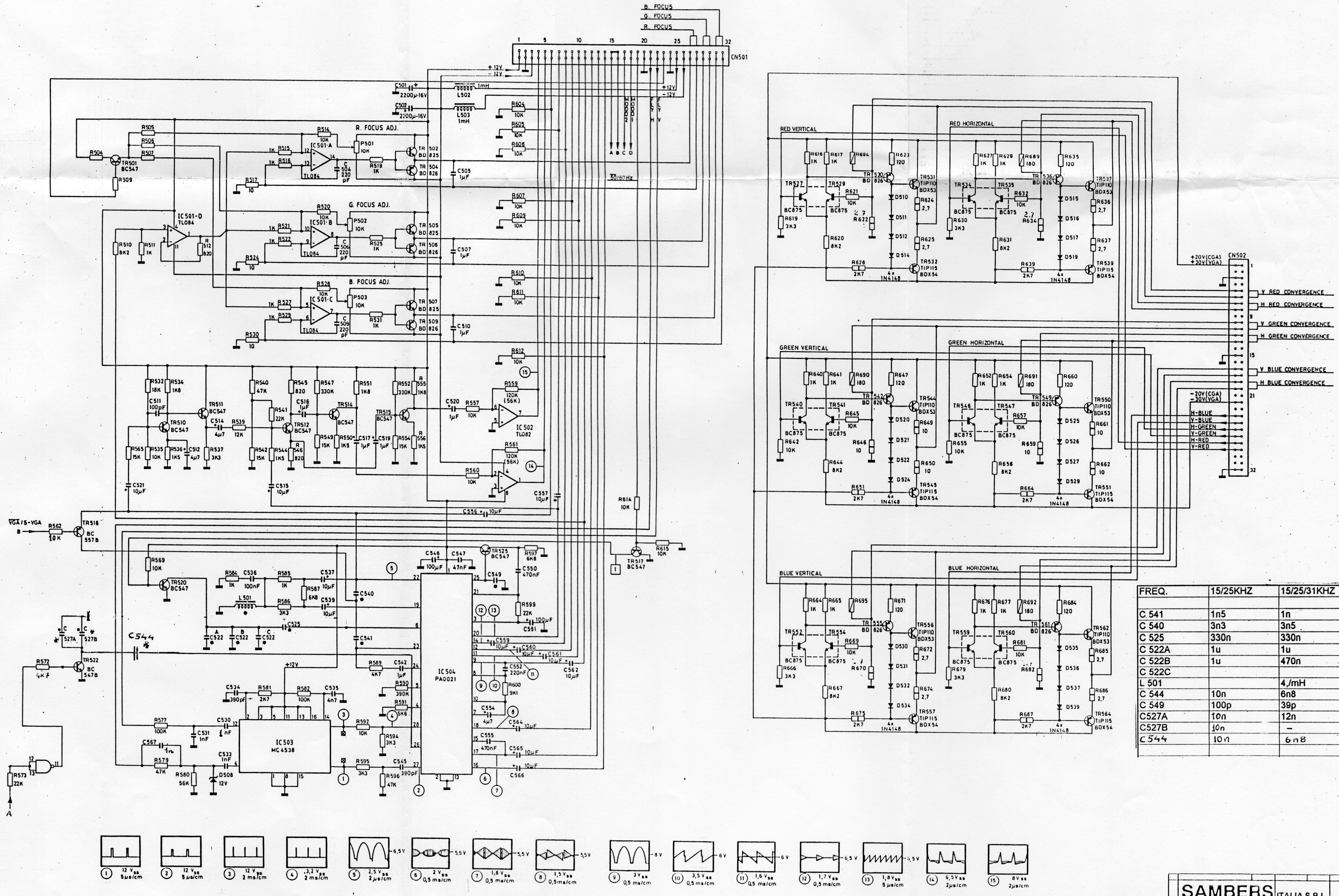

FREQ.	15/25KHZ	15/25/31KHZ
C 541	1n5	1n
C 540	3n3	3n5
C 525	330n	330n
C 522A	1u	1u
C 522B	1u	470n
C 522C		
L 501		4,/mH
C 544	10n	6n8
C 549	100p	39p
C527A	10n	12n
C527B	10n	–
C544	10n	6n8

SAMBERS ITALIA S.R.L. 21

VIDEOCOMMUNICATIONS

TITOLO : MODULO CONVERGENZA DI POTENZA

TITLE : POWER CONVERGENCE MODULE

COD.: 66003427

DATA EMISSIONE : 05.94

APPROVATO DA :

DATA DI MODIFICA :

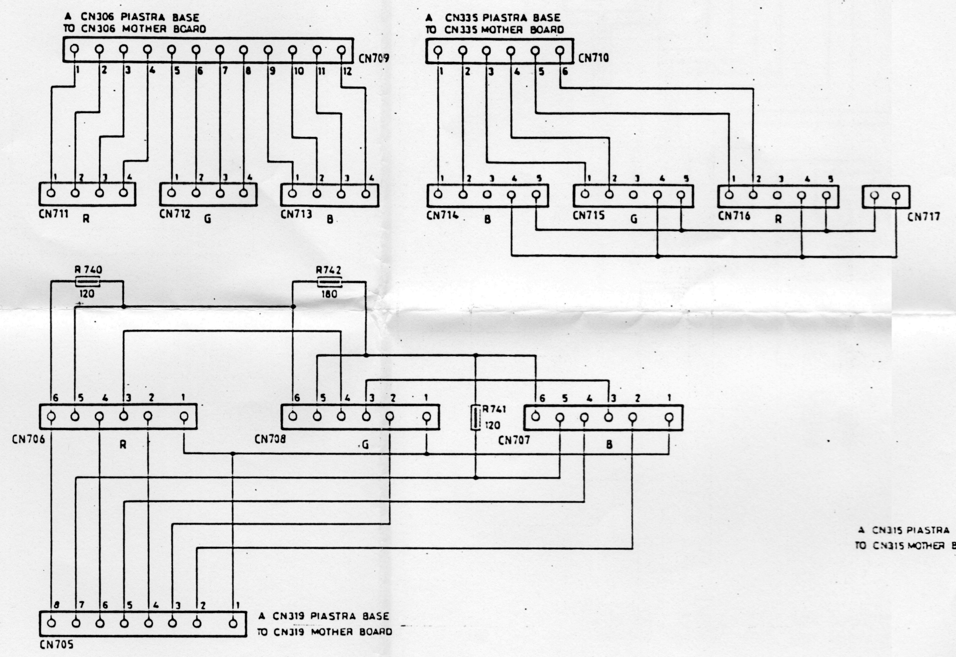

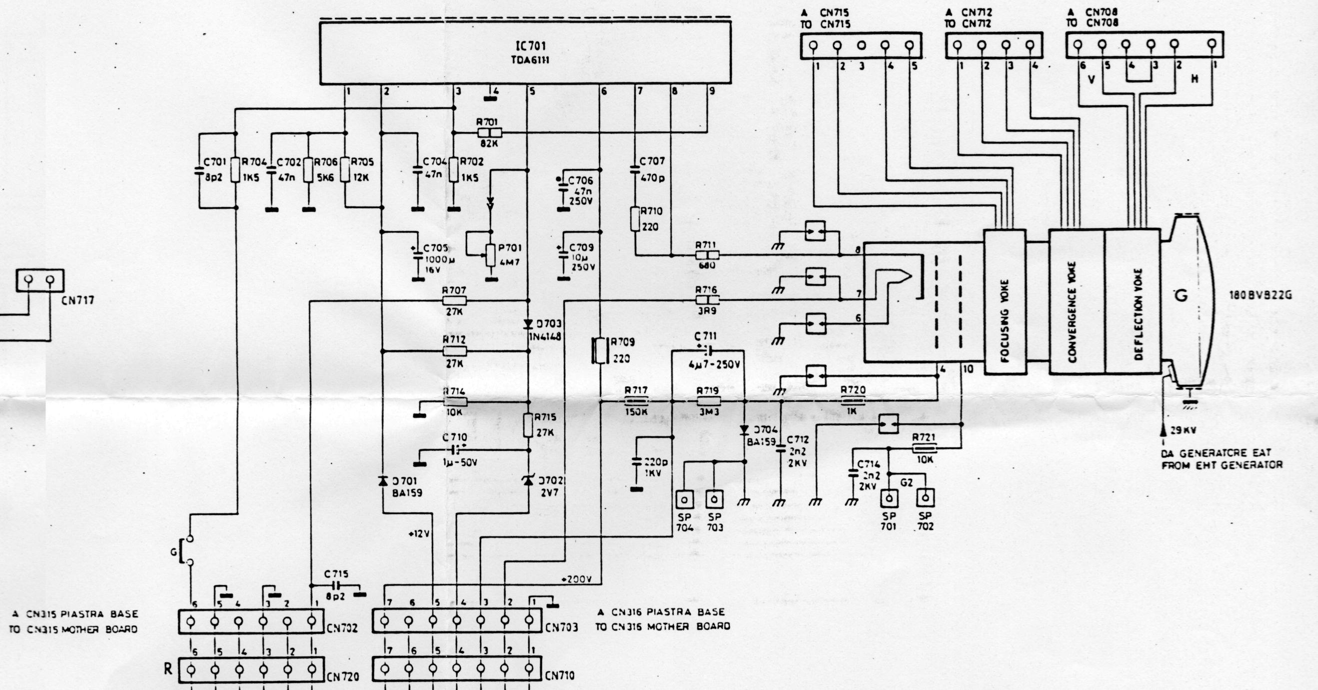

MODULO AMPLIFICATORE G 66003431
G VIDEO AMPLIFIER MODULE 66003431

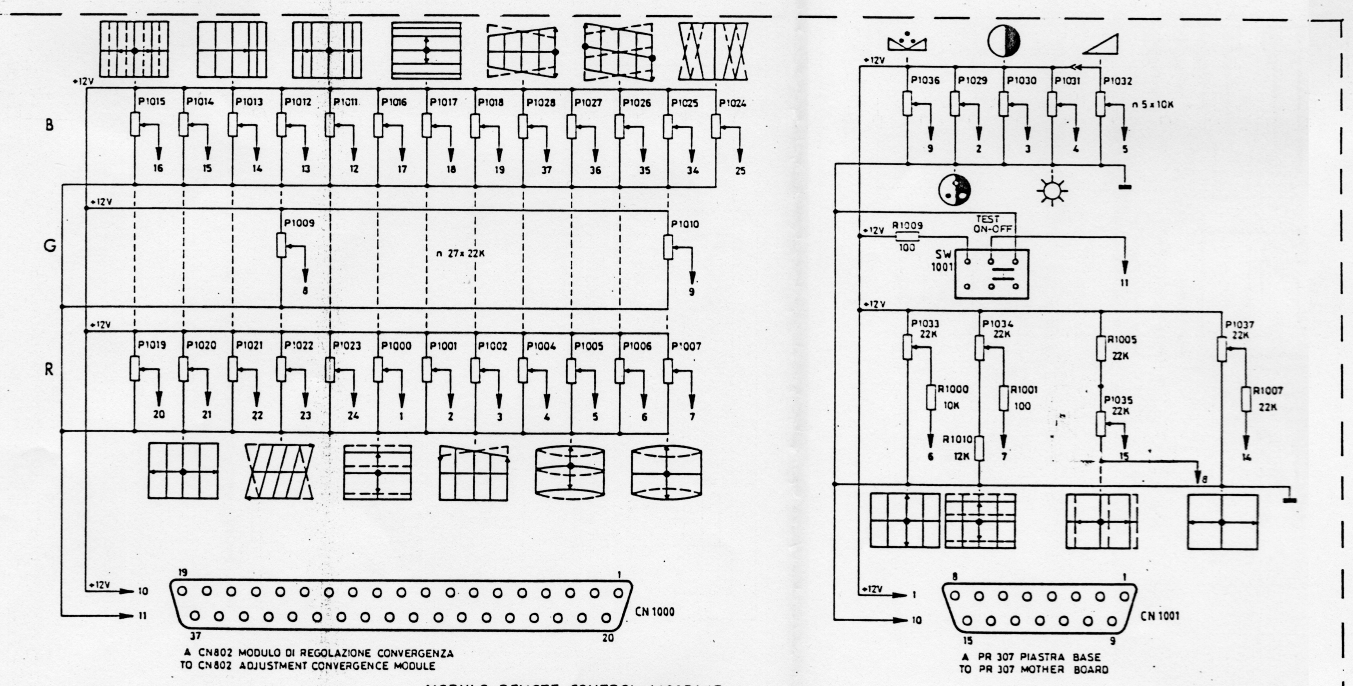

MODULO REMOTE CONTROL 66003467
REMOTE CONTROL MODULE 66003467

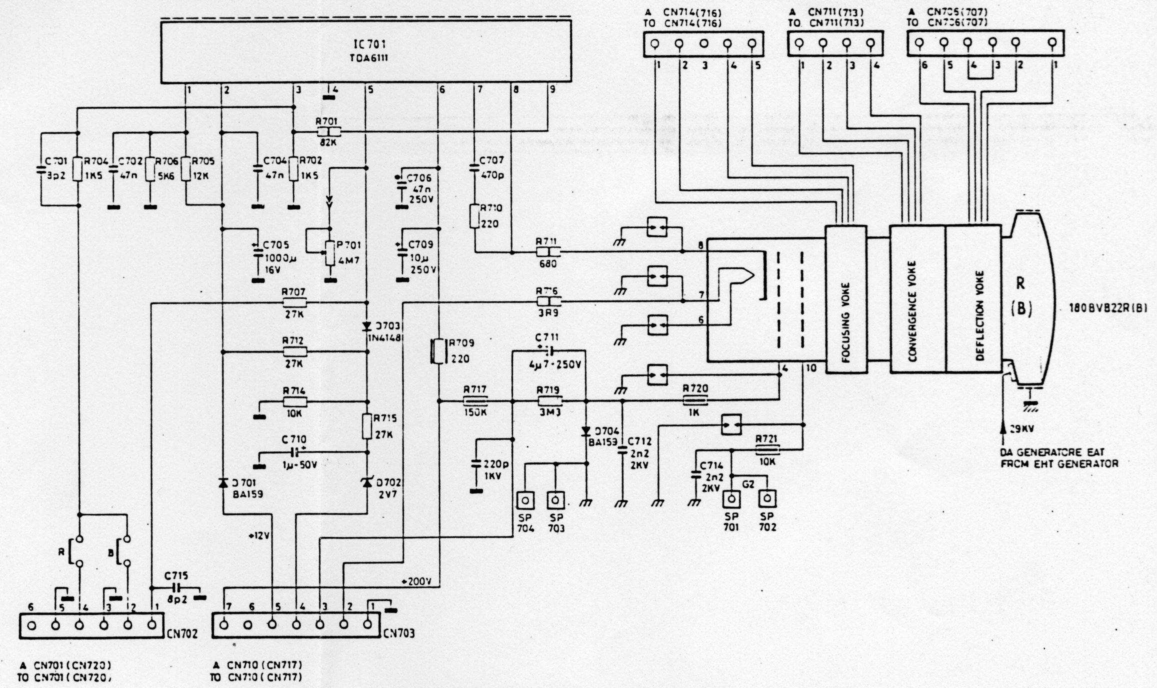

MODULO AMPLIFICATORE VIDEO R-B 66003424
R-B VIDEO AMPLIFIER MODULE 66003424

SAMBERS ITALIA S.R.L. | 22
VIDEOCOMMUNICATIONS

TITOLO: MODULO FINALI VIDEO - MODULO REMOTE CONTROL

TITLE: VIDEO AMPLIFIER MODULE - REMOTE CONTROL MODULE

COD.: | DATA EMISSIONE: 05.94
APPROVATO DA: | DATA DI MODIFICA:

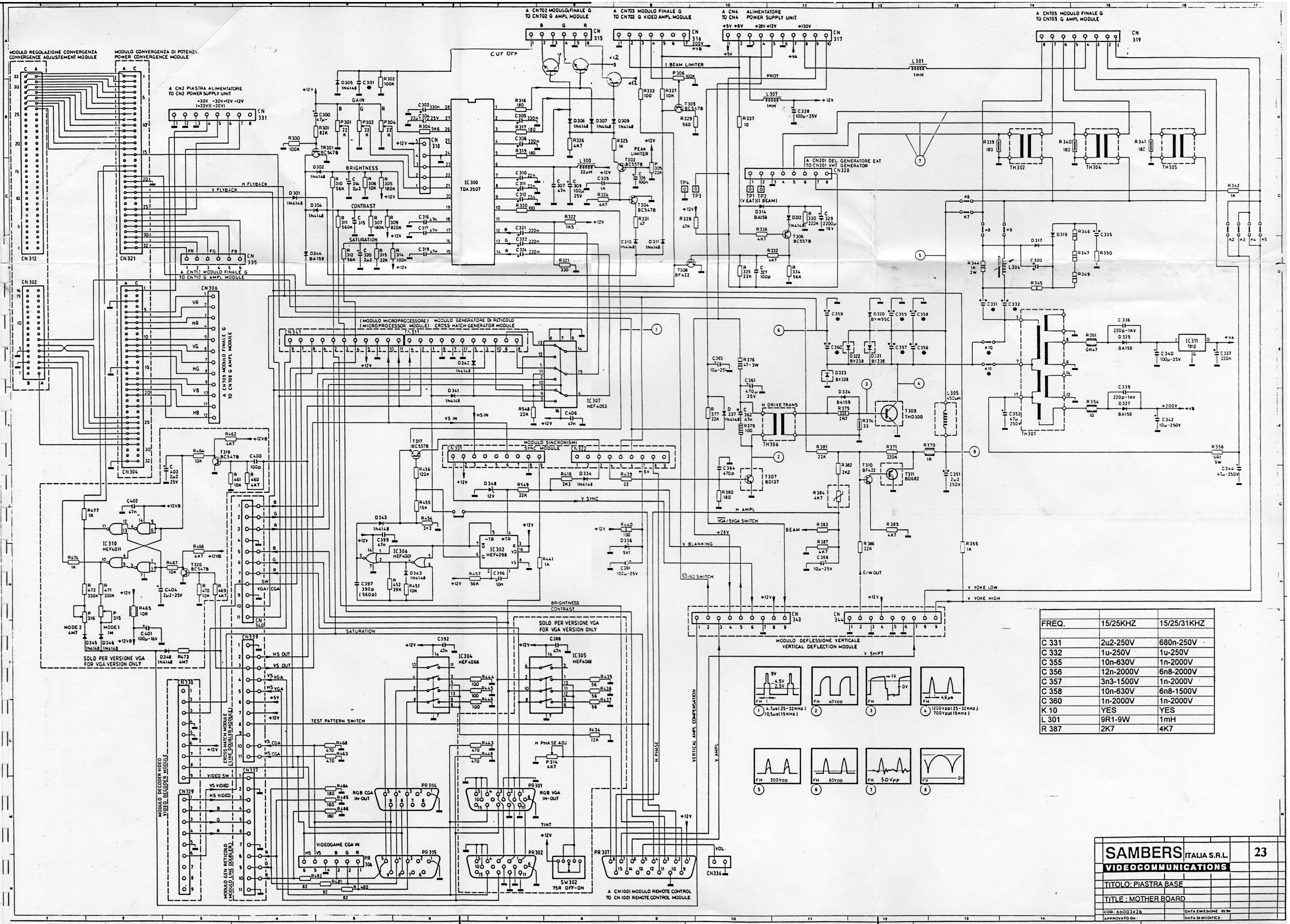

FREQ.	15/25KHZ	15/25/31KHZ
C 331	2u2-250V	680n-250V
C 332	1u-250V	1u-250V
C 355	10n-630V	1n-2000V
C 356	12n-2000V	6n8-2000V
C 357	3n3-1500V	1n-2000V
C 358	10n-630V	6n8-1500V
C 360	1n-2000V	1n-2000V
K 10	YES	YES
L 301	9R1-9W	1mH
R 387	2K7	4K7

SAMBERS ITALIA S.R.L.

VIDEOCOMMUNICATIONS

23

TITOLO: PIASTRA BASE

TITLE : MOTHER BOARD

COD: 66003426 | DATA EMISSIONE: 05/94

APPROVATO DA: | DATA DI MODIFICA:

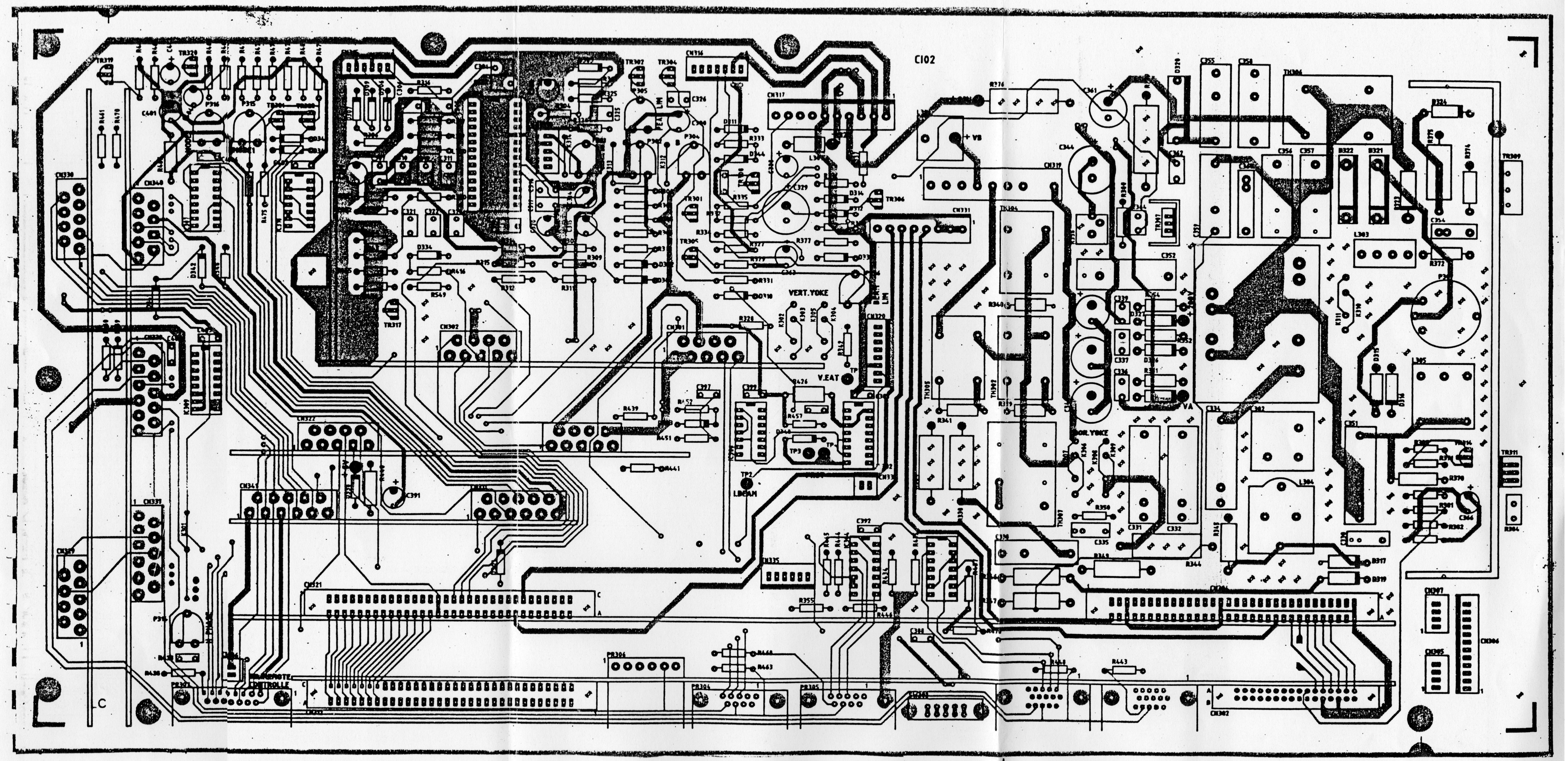

PIASTRA BASE 66003426 MOTHER BOARD UNIT

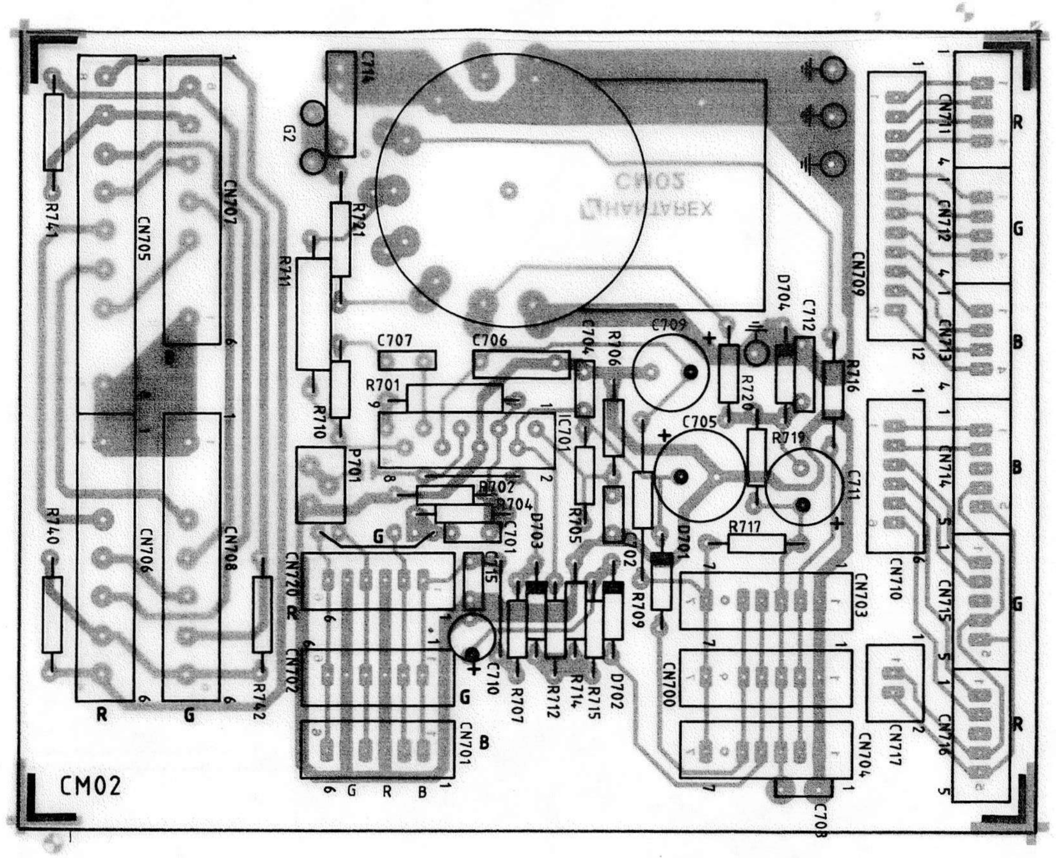

MODULO AMPLIFICATORE G 66003431 G AMPLIFIER MODULE

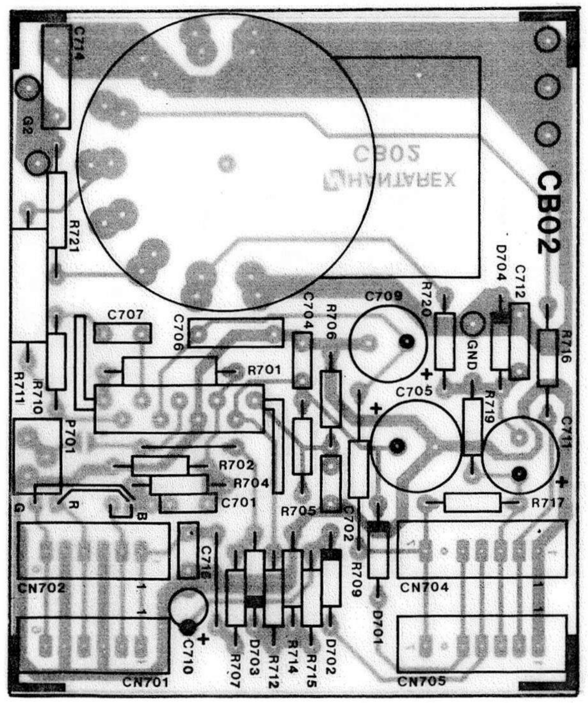

MODULO AMPLIFICATORE RB 66003424 RB AMPLIFIER MODULE

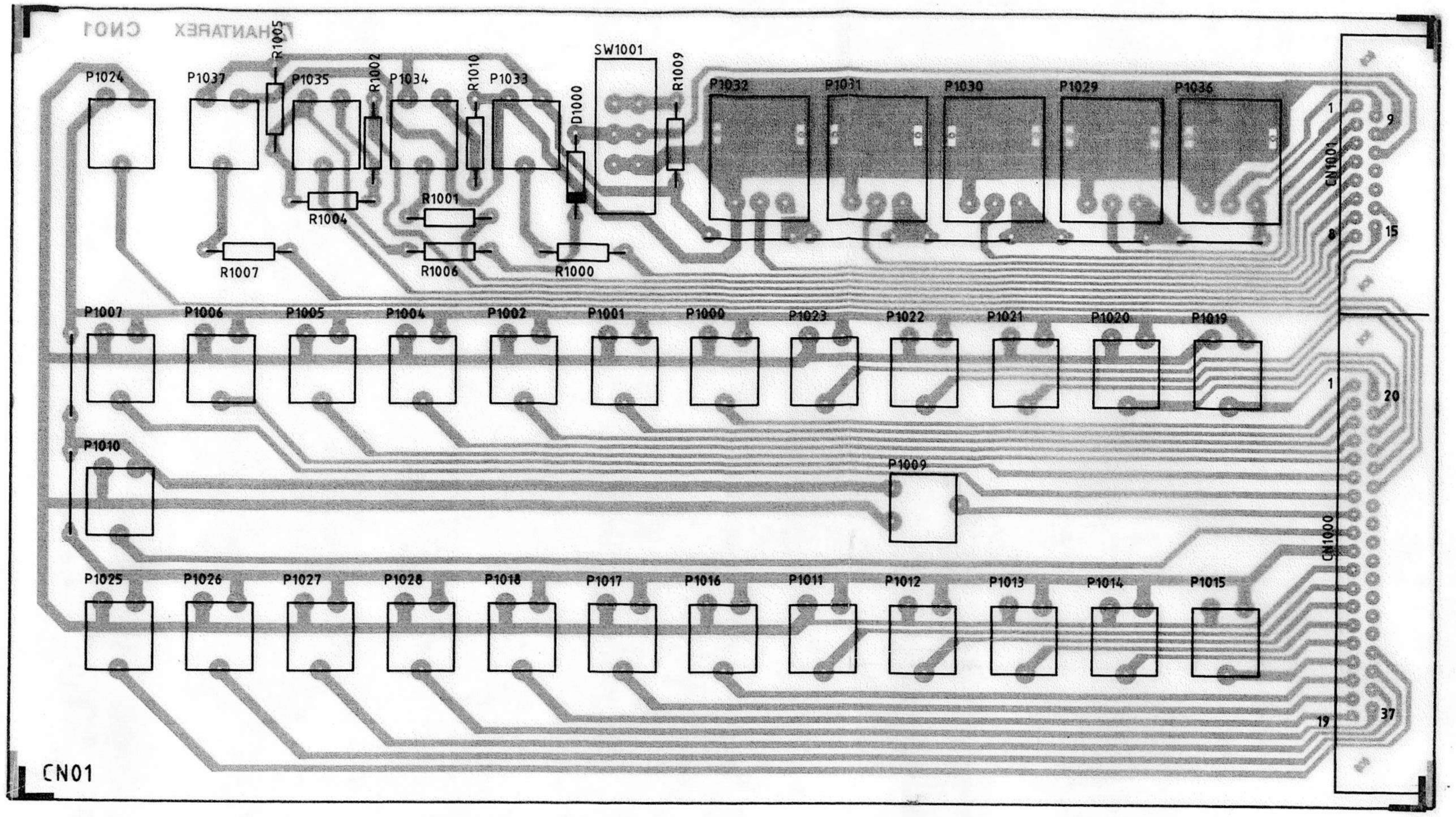

MODULO DEFLESSIONE VERTICALE 66003430 VERTICAL DEFLECTION MODULE

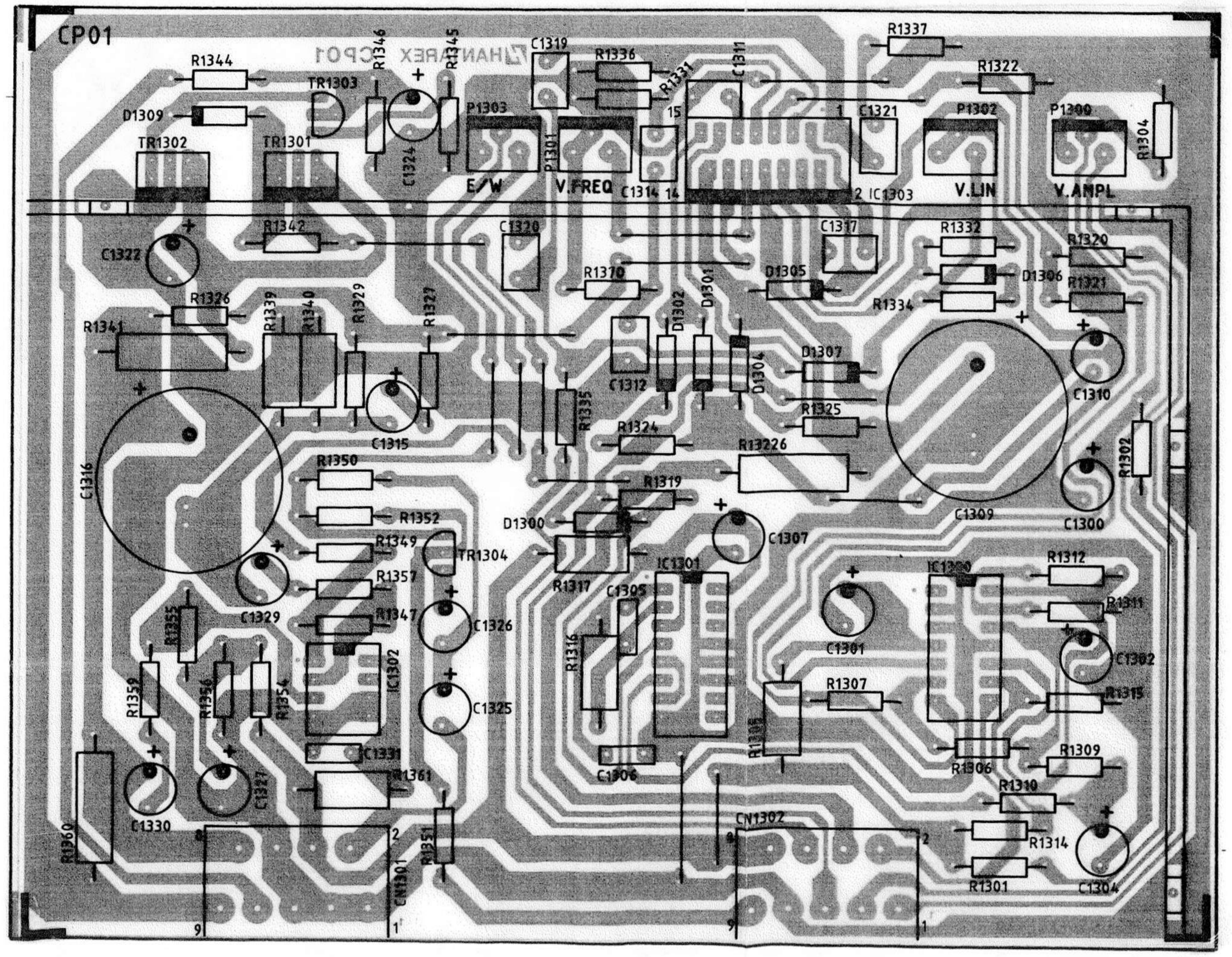

MODULO REGOLAZIONE CONVERGENZA 66003427 ADJ. CONVERGENCE MODULE

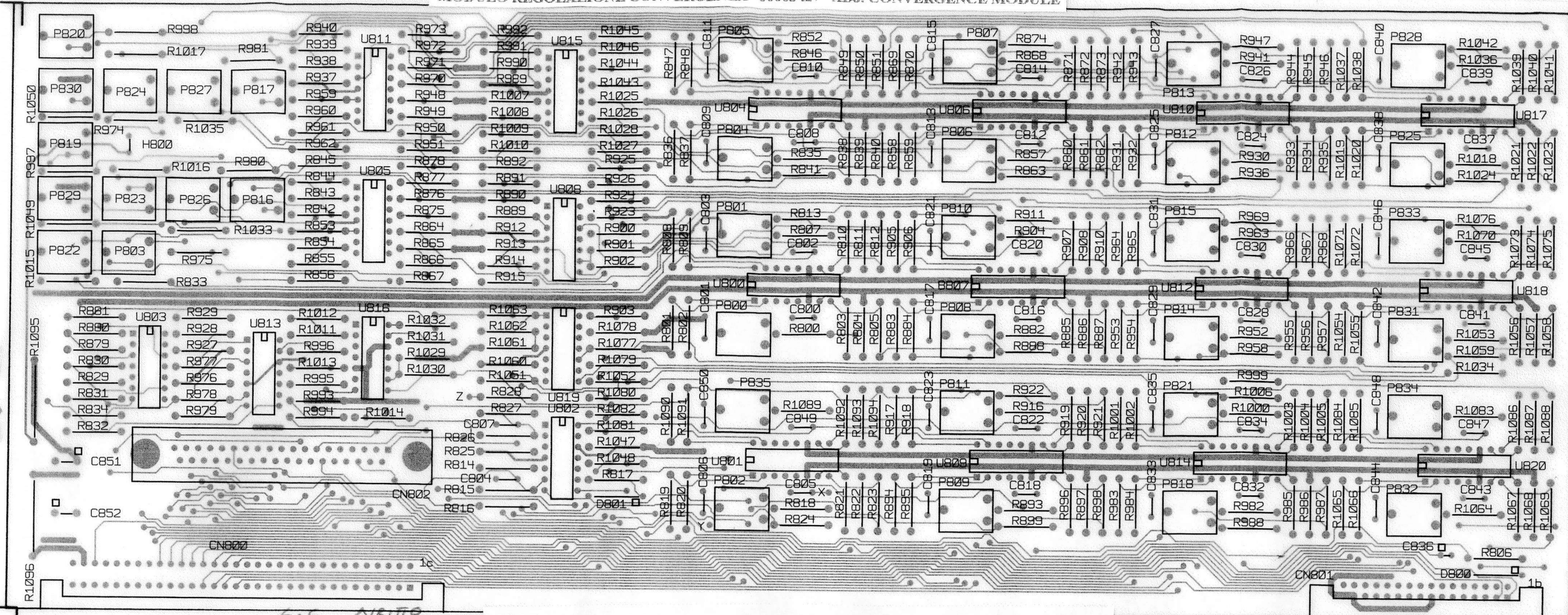

MODULO CONVERGENZA DI POTENZA 66003428 POWER CONVERGENCE MODULE

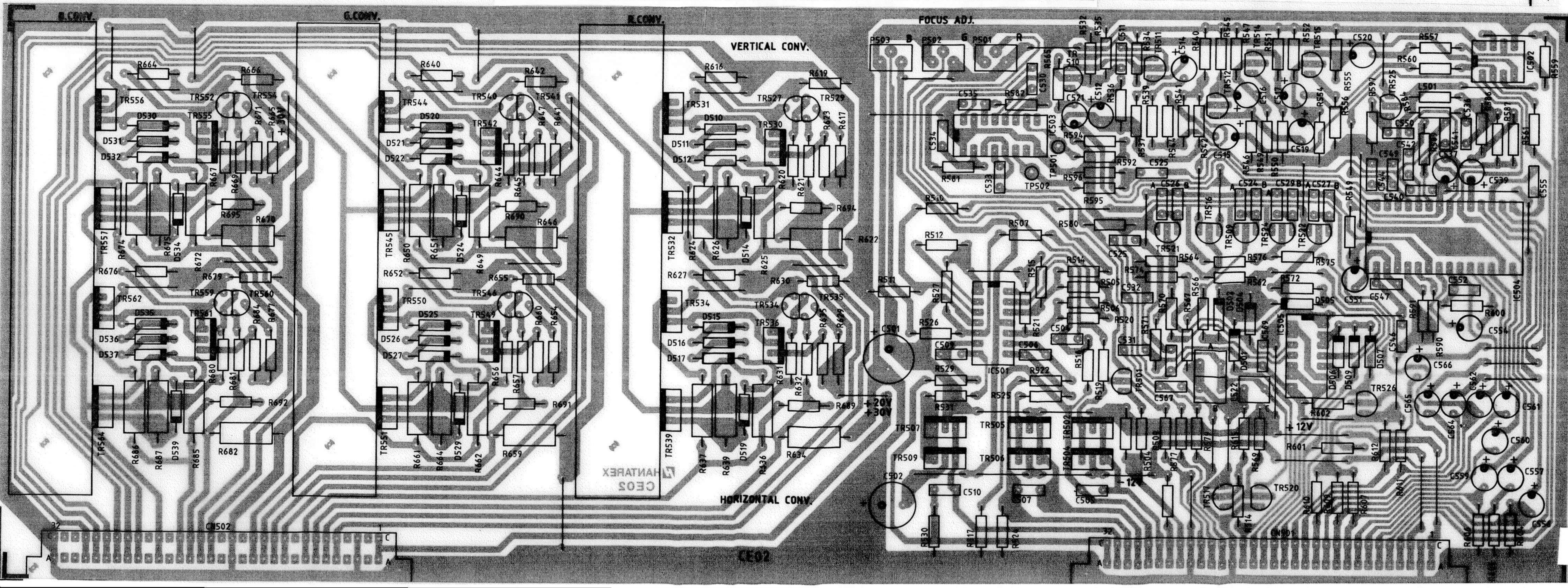

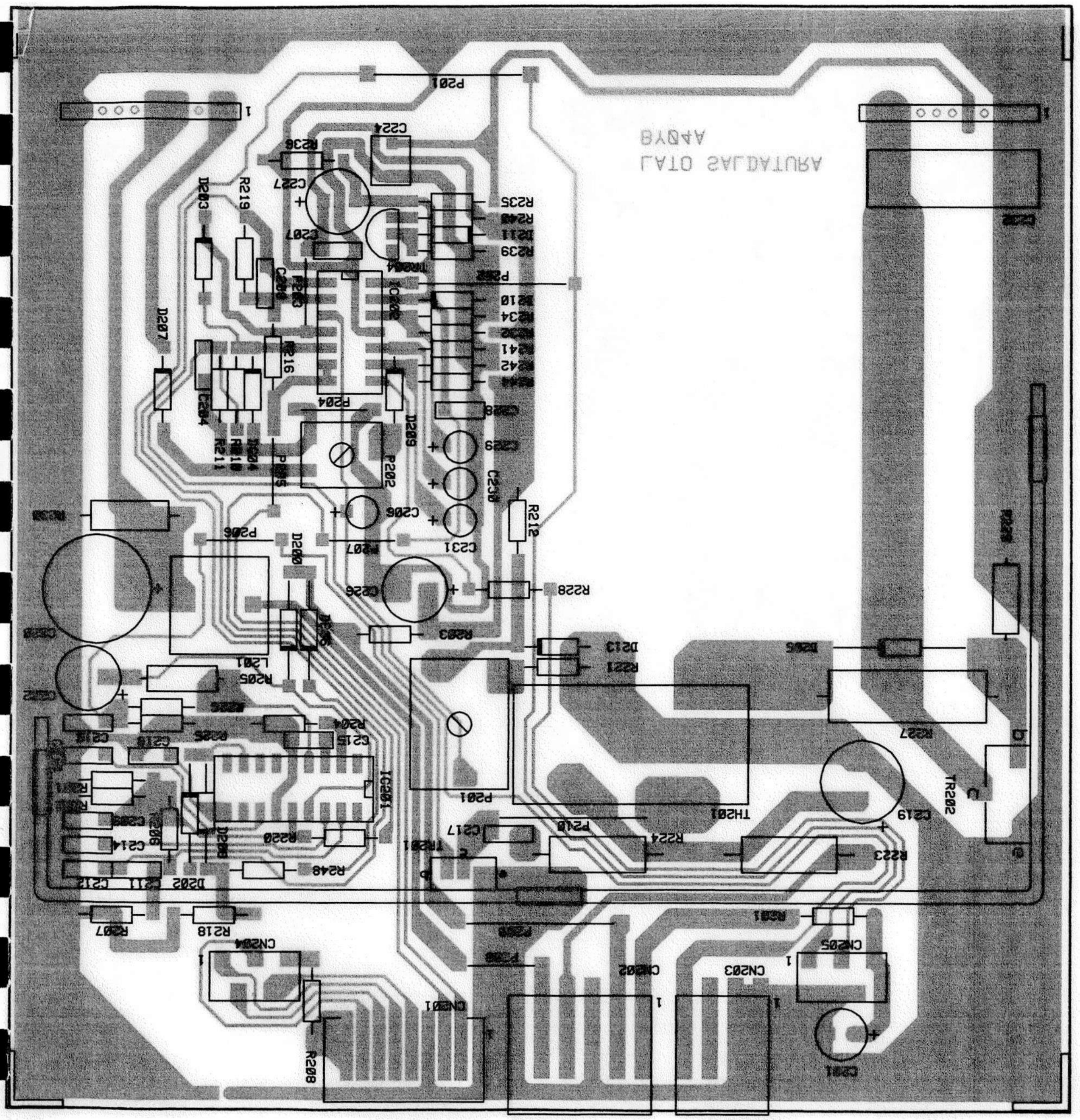

MODULO BASE GENERATORE EAT 66003420 EHT GENERATOR BASE UNIT

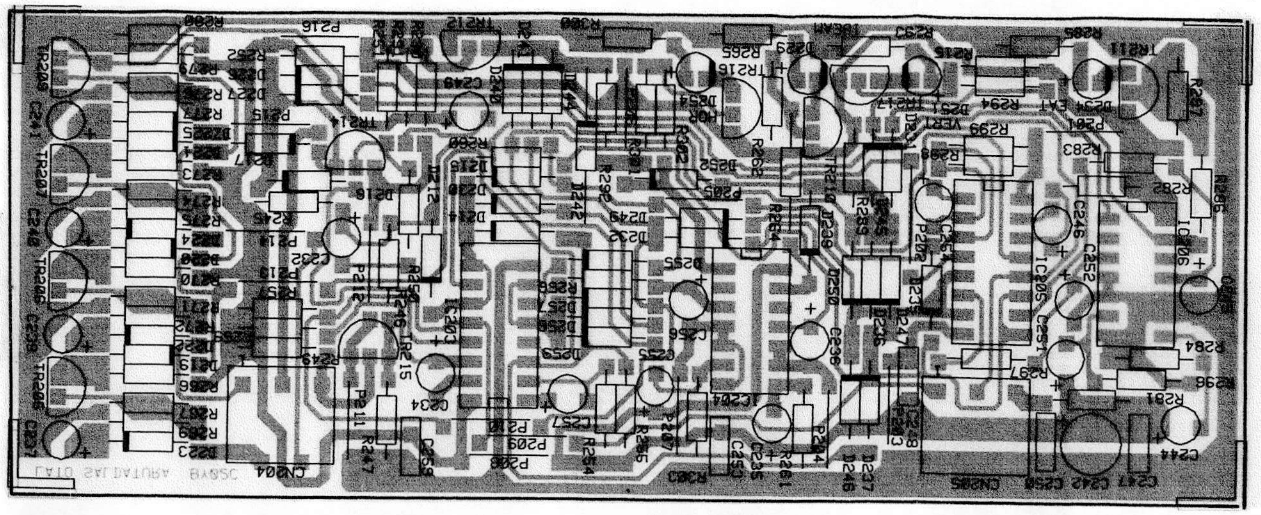

MODULO PROTEZIONI 66003423 PROTECTION MODULE

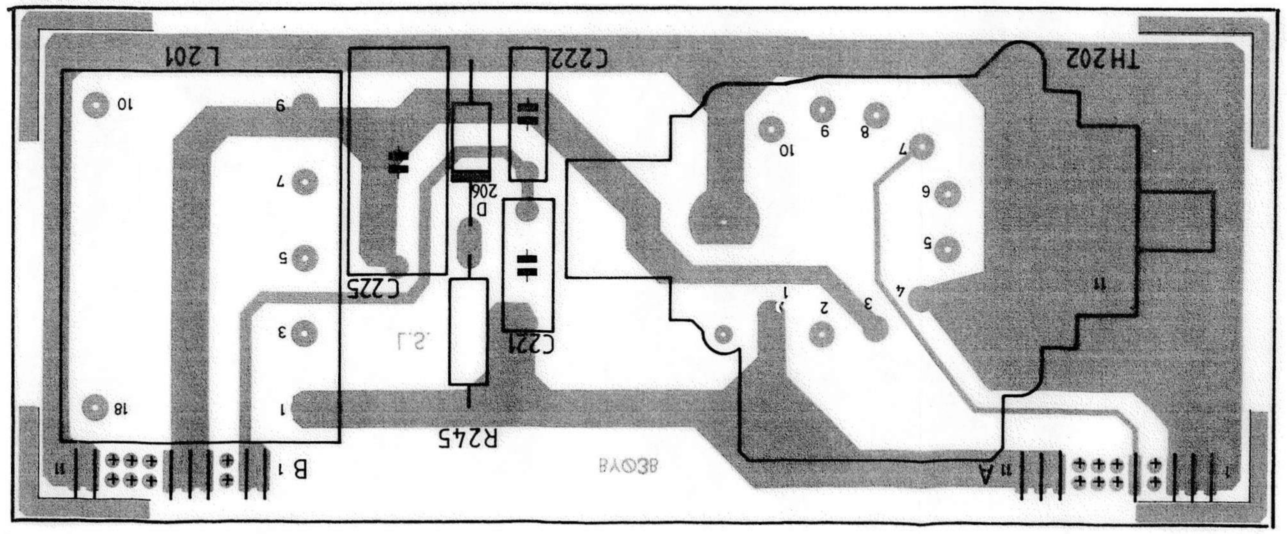

MODULO TRASFORMATORE EAT 66003422 EHT TRANSFORMER MODULE

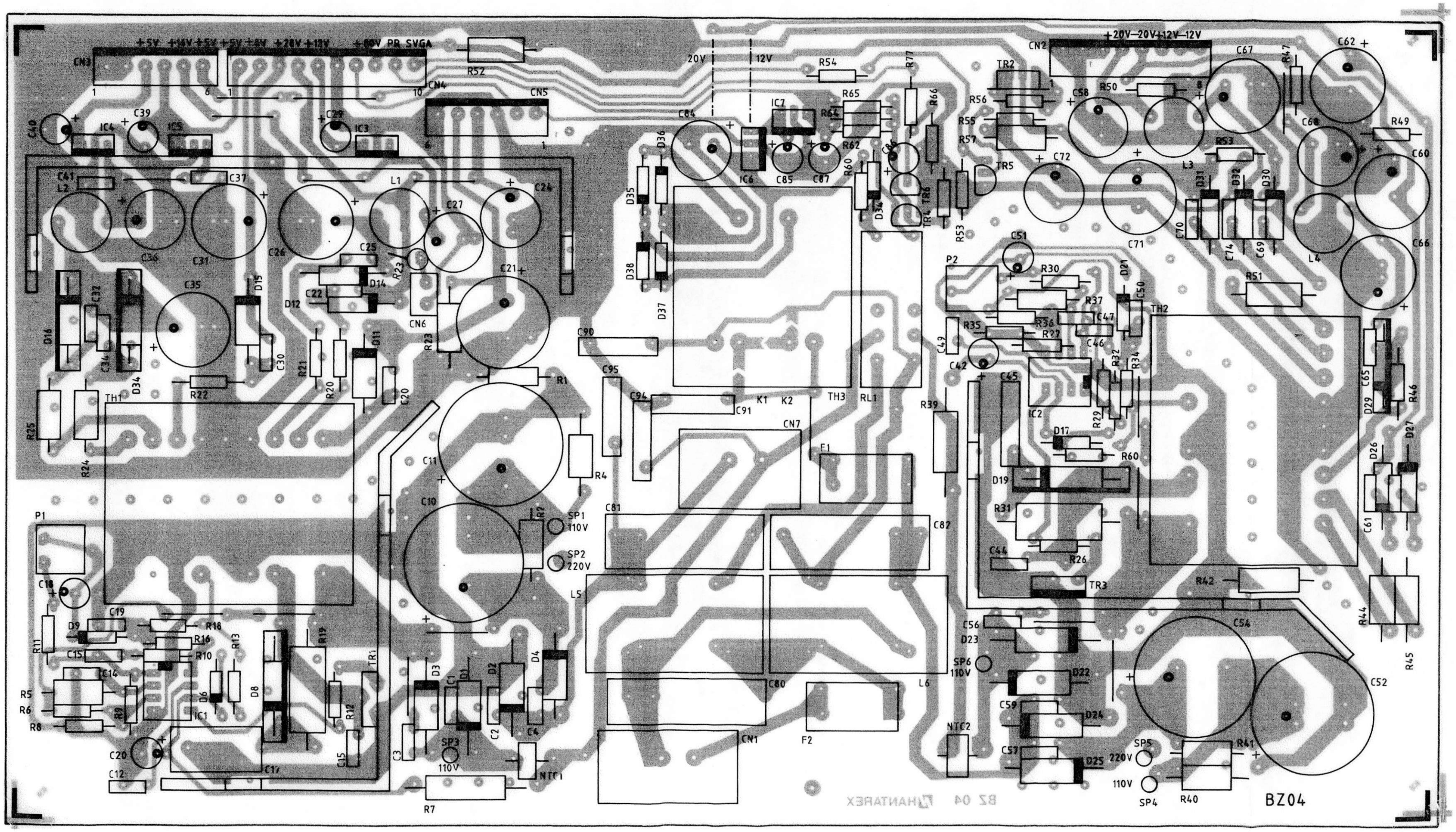

MODULO ALIMENTATORE 66003425 POWER SUPPLY UNIT

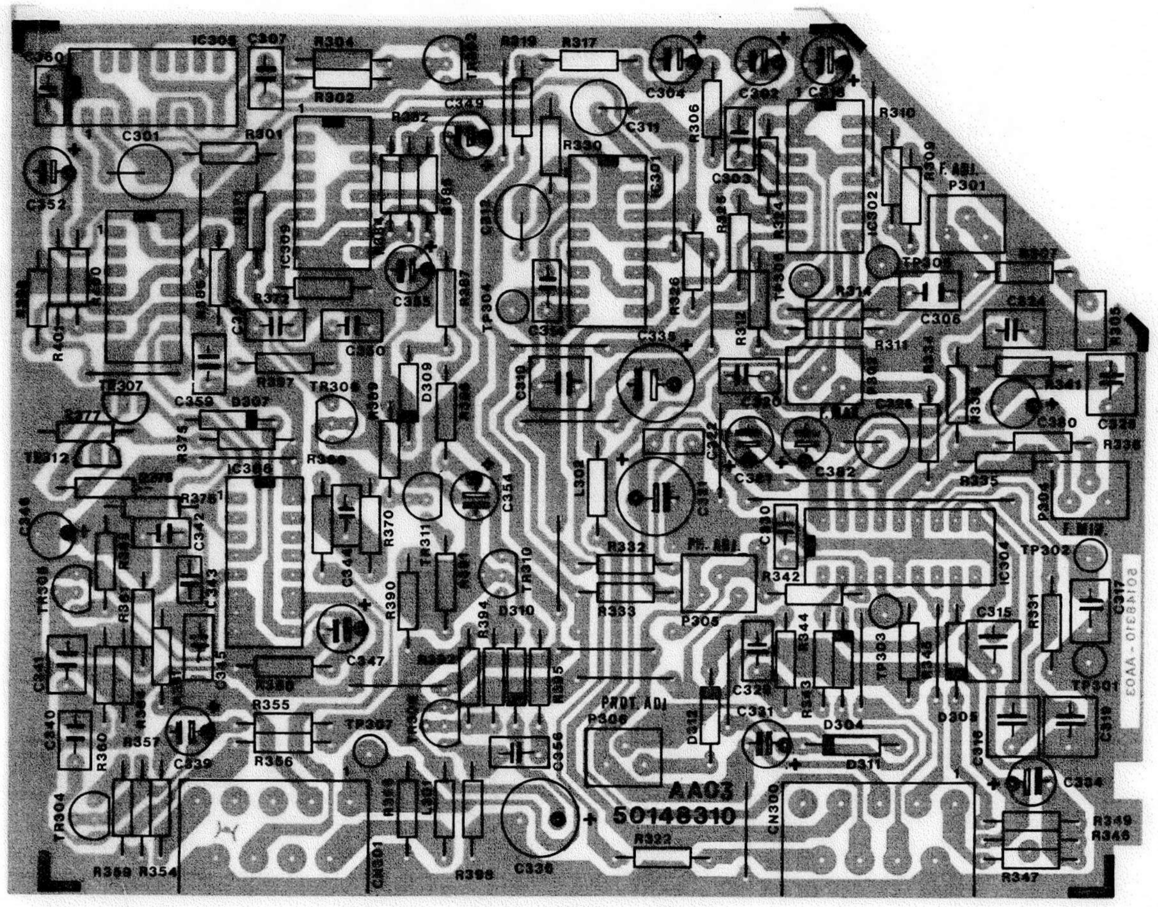

MODULO SINCRONISMI SYNC. PROCESSOR MODULE

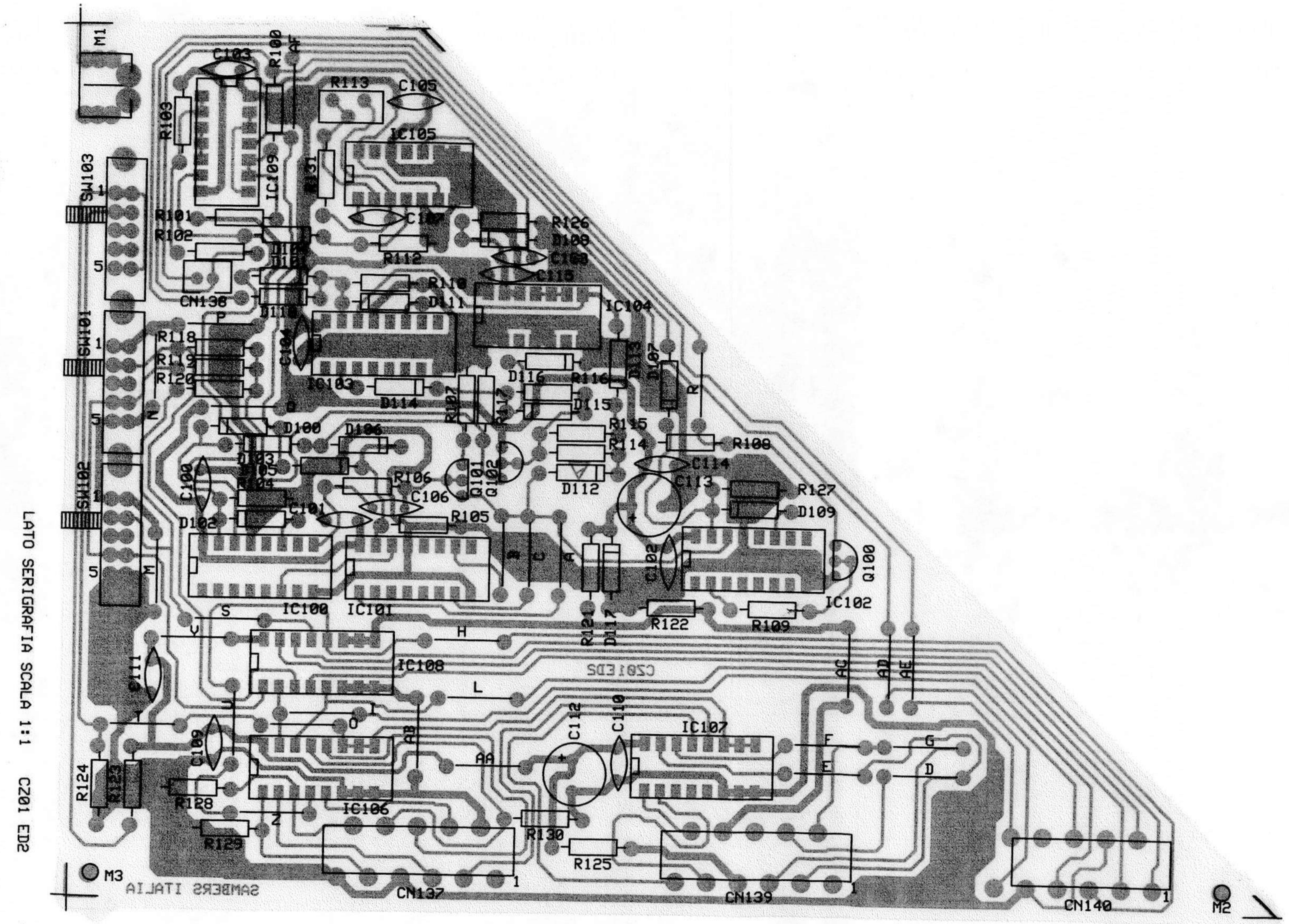

MODULO GENERATORE DI RETICOLO CROSS HATCH GENERATOR MODULE